寸　法　範　囲	公　差
0以上～5未満	±0.2以下
5以上～30未満	±0.3以下
30以上～100未満	±0.5以下
100以上～500未満	±0.7以下
500以上	±1.0以下

※指示ナキ公差ハ、上記公差ニ準ズル

	部品名	数	規格　材質		備考
①	口枠	1	SPCC　t=1.6	粉体塗装	カラー：白
②	底板	1	SPCC　t=1.6	粉体塗装	カラー：白
③	本体	1	エキスパンドメタル　t=1.6		カラー：白
④	脚	3	SS400HOT　フラットバー19×t3	粉体塗装	カラー：白

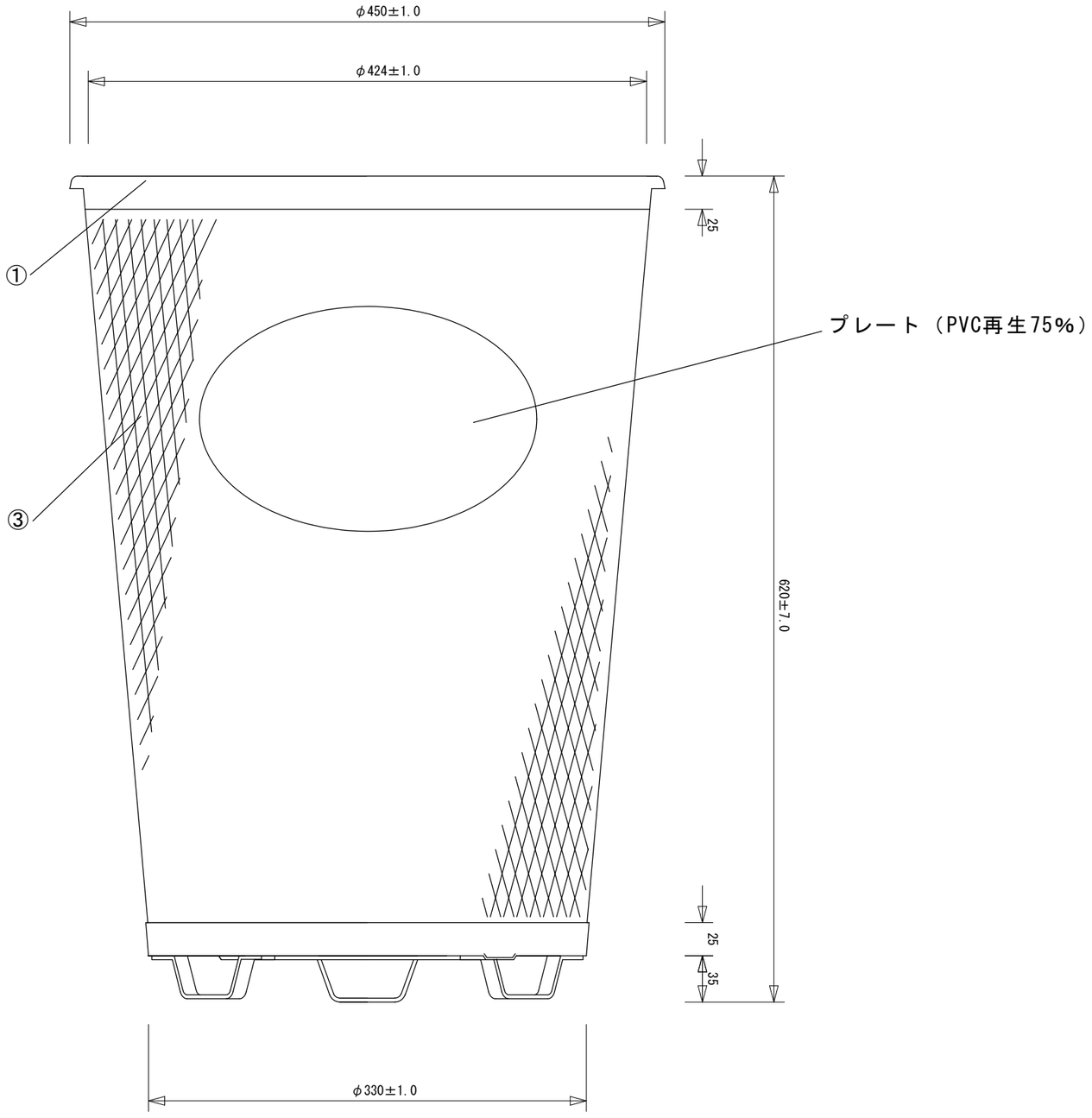

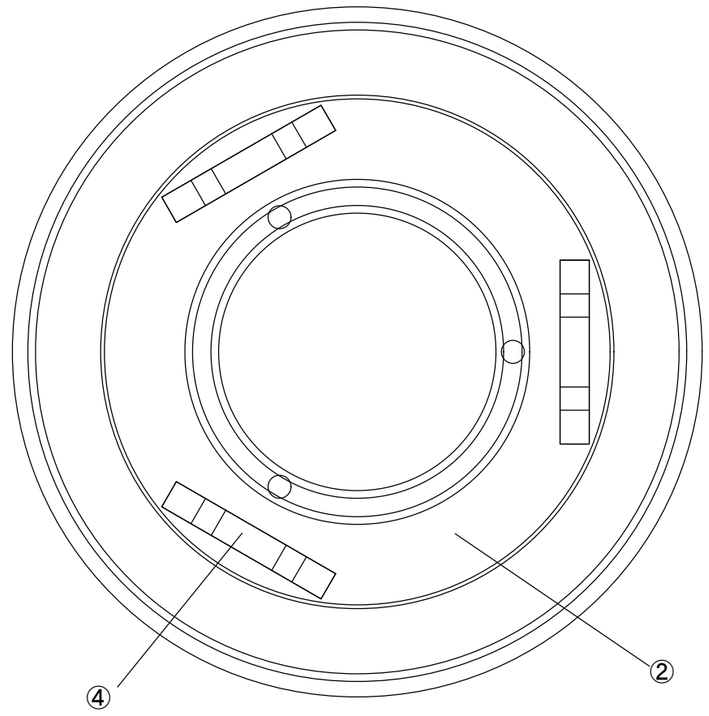

下面図

製品名　センターパック＃100（小）			御　承　認　印
図面名　外形寸法図			年　月　日
縮尺 1/4	検図	担当	作成日 2008.9.29

ミヅシマ工業株式会社

	部品名	数	規格　材質		備考
①	口枠	1	SPCC　t＝1.6	粉体塗装	カラー：白
②	底板	1	SPCC　　t＝1.6	粉体塗装	カラー：白
③	本体	1	エキスパンドメタル　t=1.6	粉体塗装	カラー：白
④	脚	3	SS400HOT　フラットバー19×t3	粉体塗装	カラー：白

寸　法　範　囲	公　差
0以上～5未満	±0.2以下
5以上～30未満	±0.3以下
30以上～100未満	±0.5以下
100以上～500未満	±0.7以下
500以上	±1.0以下

※指示ナキ公差ハ、上記公差ニ準ズル

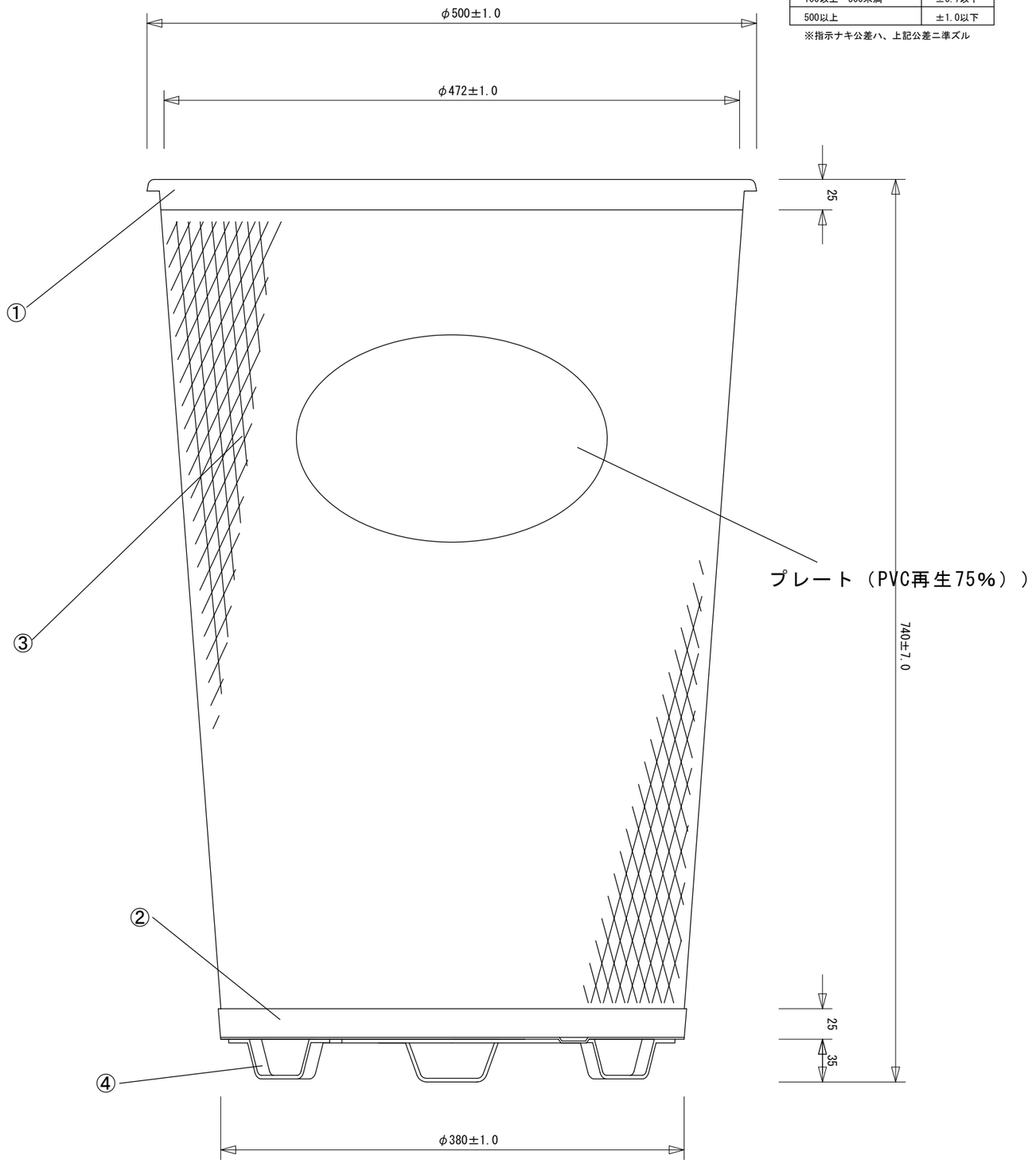

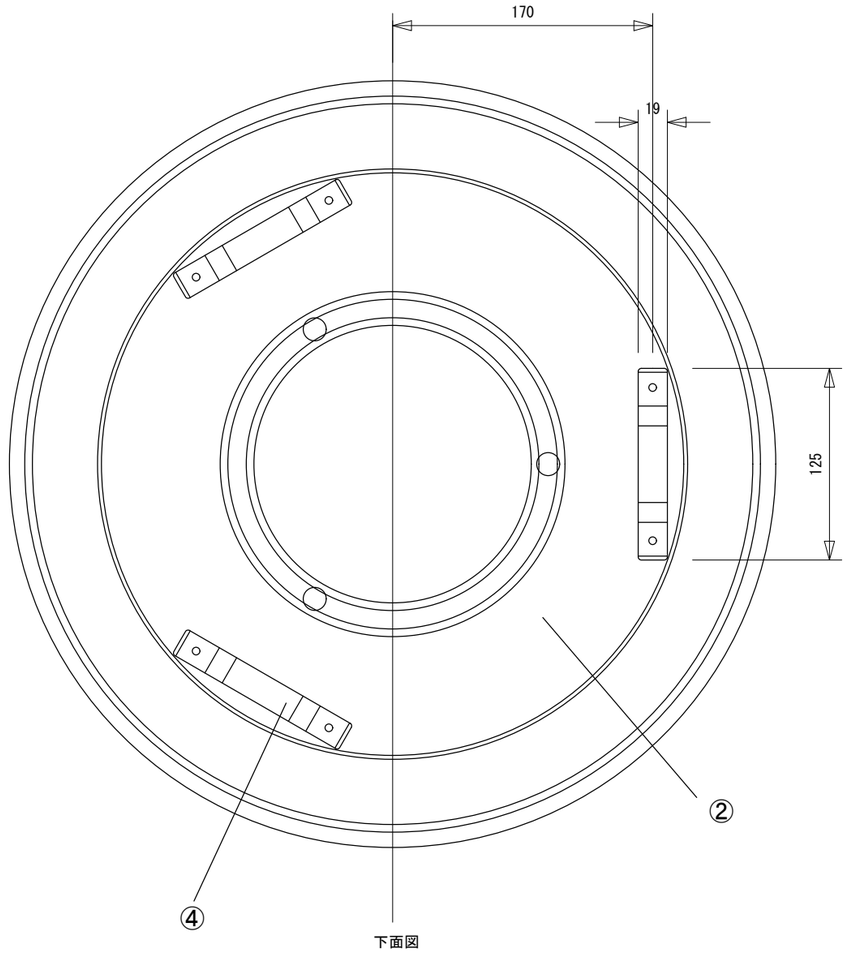

製品名　センターパック＃100（大）			御　承　認　印
図面名　外形寸法図			年　月　日
縮尺 1/4	検図	担当	作成日 2006.06.20

ミヅシマ工業株式会社