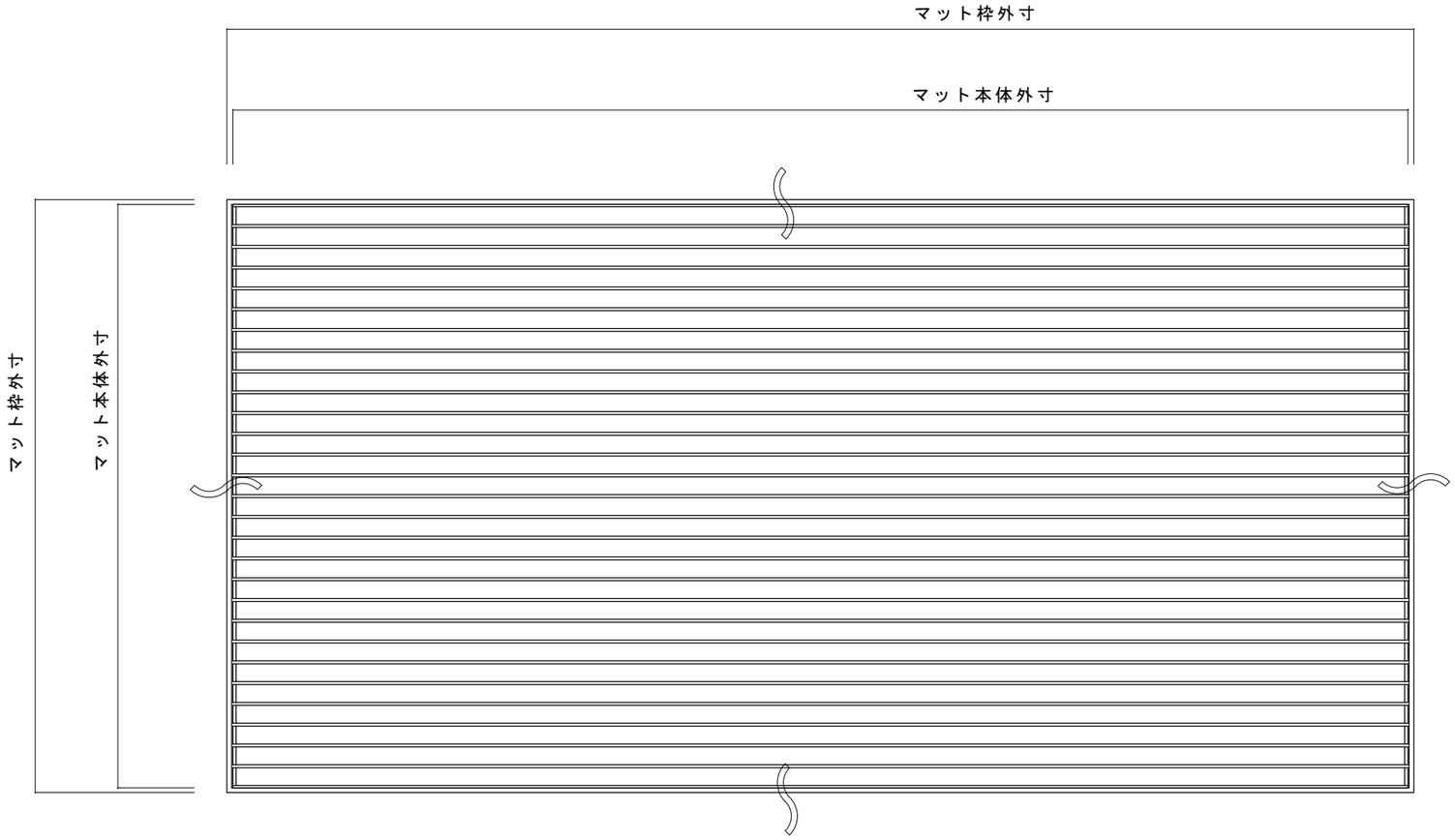

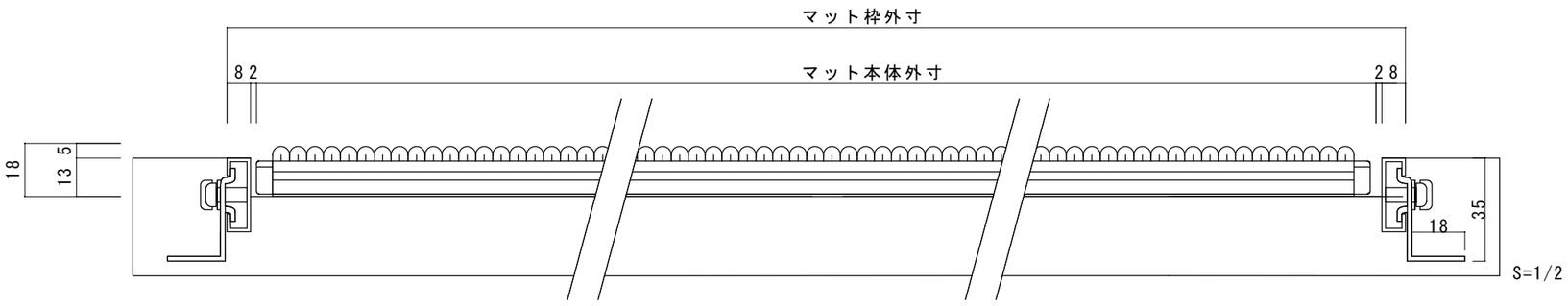

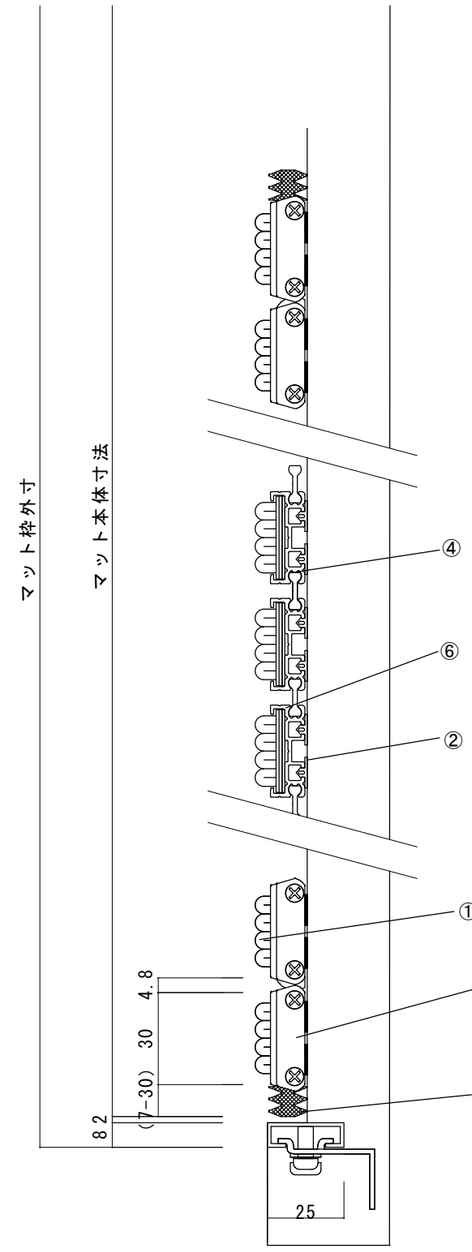

	部品名	規格　材質	備　考
①	カーペット	ポリプロピレン	
②	滑り止めゴム		
③	隙間調整ゴム		
④	樹脂製連結材	ナイロン	
⑤	エンドキャップ	ＡＥＳ	
⑥	本体フレーム	アルミニウム	

製品名 ＭＳＤ－ＣＳ１７			御　承　認　印
図面名 製品形状図			年　月　日
縮尺 1/10	検図	担当	作成日 2023.9.2
図面/販売 ミツビシマ工業株式会社		製作 株式会社マッティージャパン	

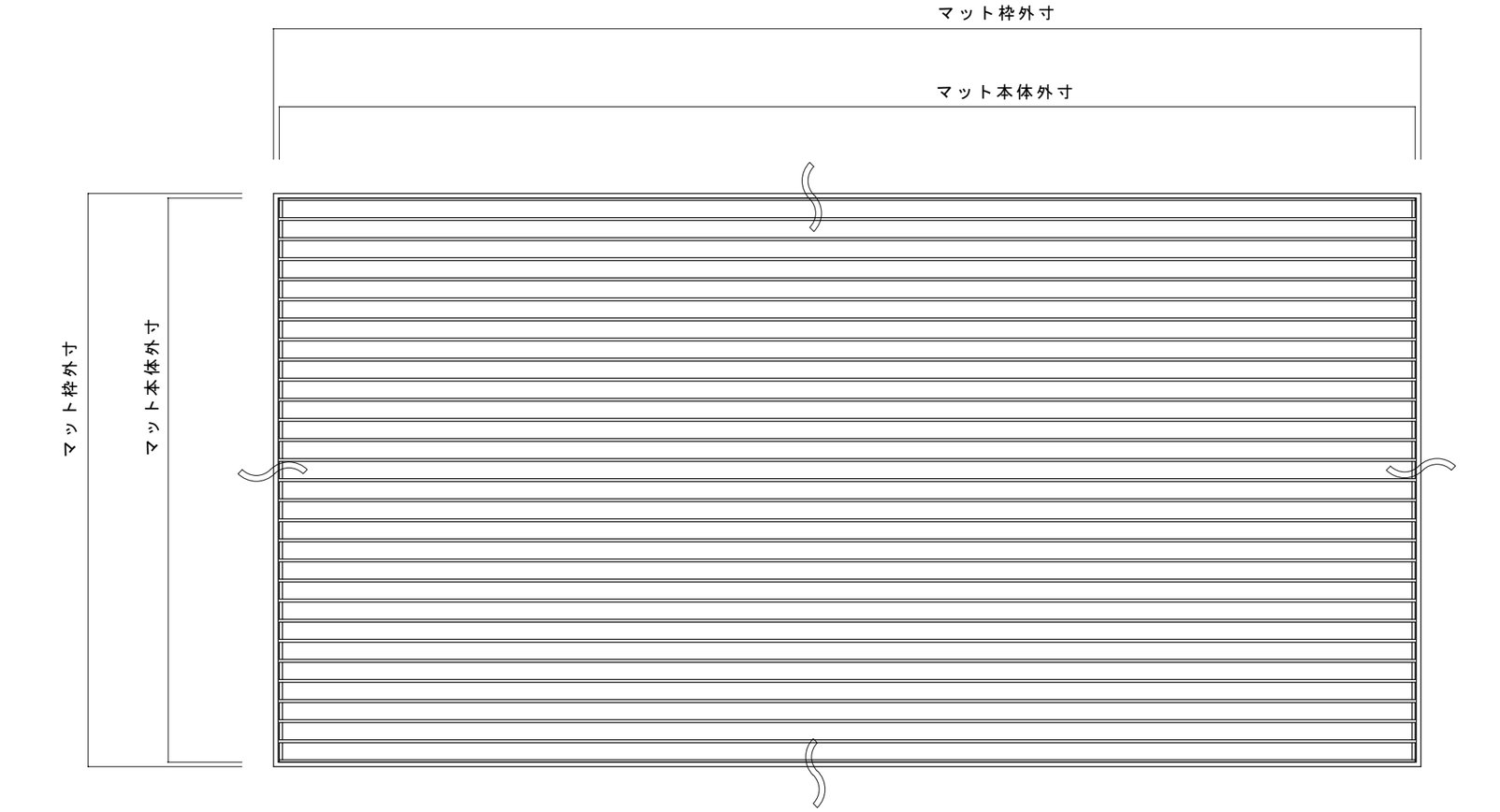

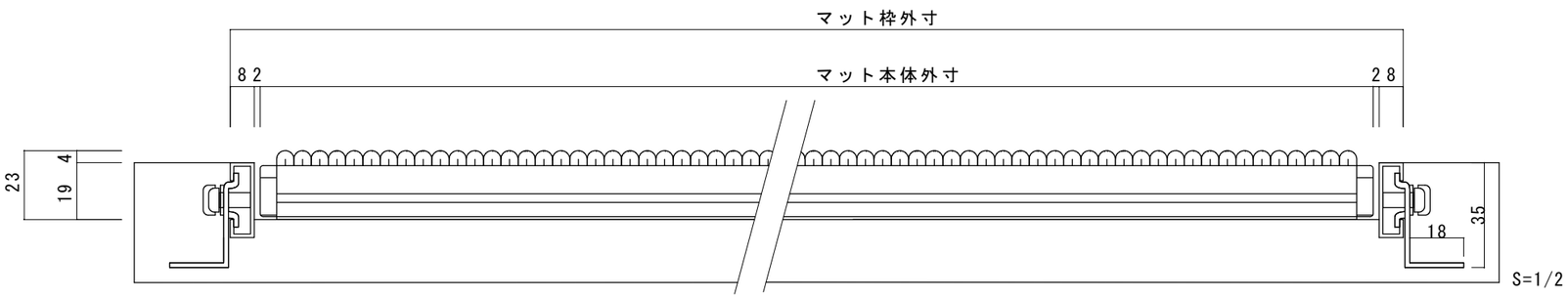

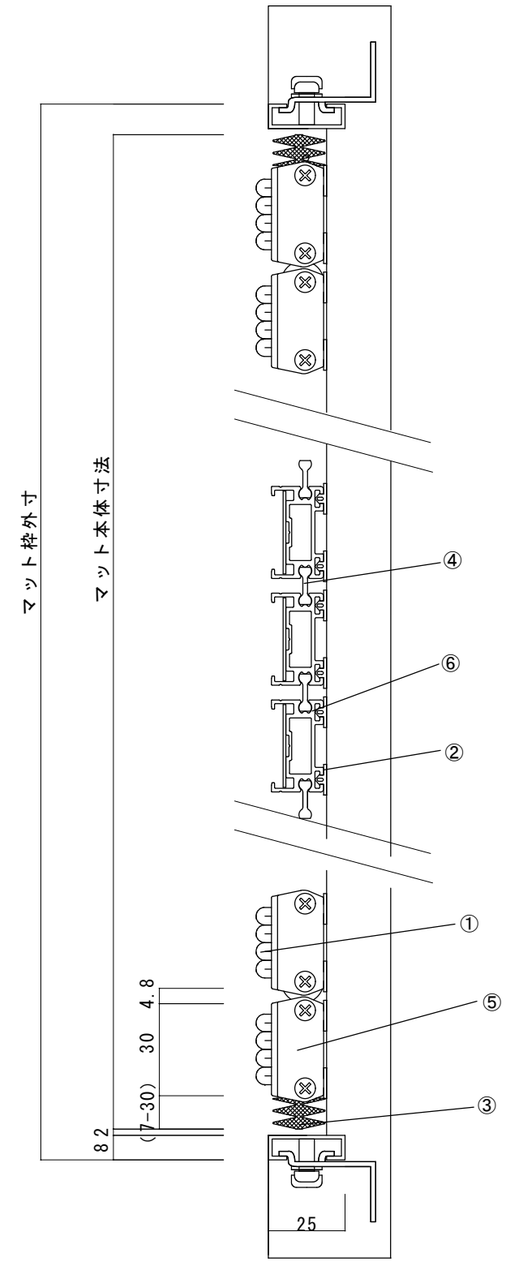

	部品名	規格　材質	備　考
①	カーペット	ポリプロピレン	
②	滑り止めゴム		
③	隙間調整ゴム		
④	樹脂製連結材	ナイロン	
⑤	エンドキャップ	ＡＥＳ	
⑥	本体フレーム	アルミニウム	

製品名 ＭＳＤ－ＣＳ２２			御　承　認　印
図面名 製品形状図			年　月　日
縮尺 1/10	検図	担当	作成日 2023.9.2
図面/販売 ミツシマ工業株式会社		製作 株式会社マッティージャパン	

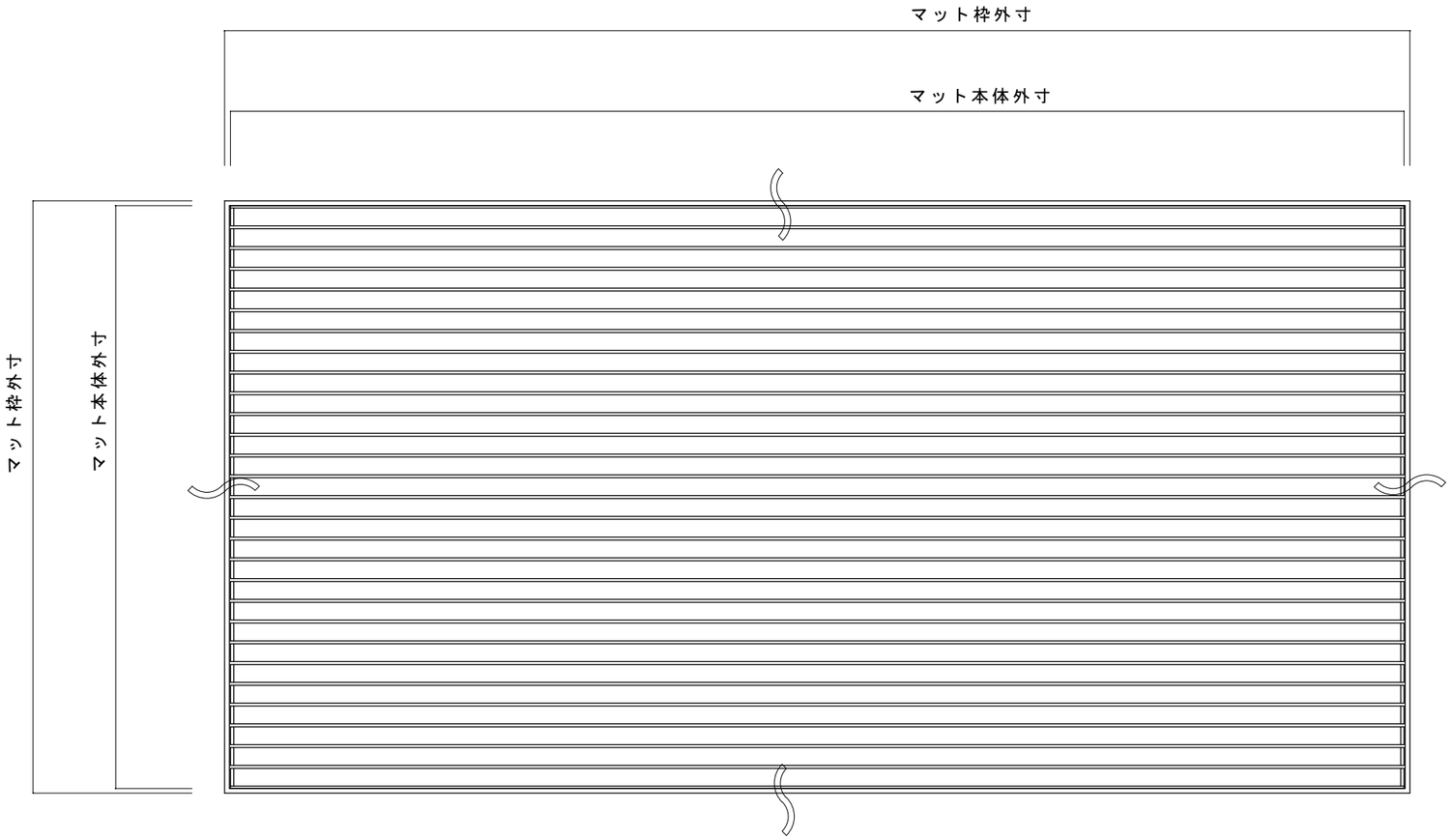

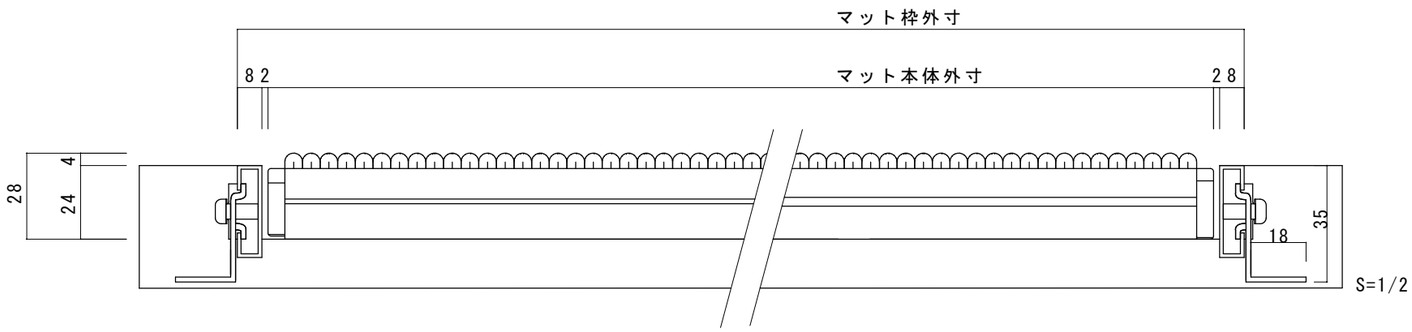

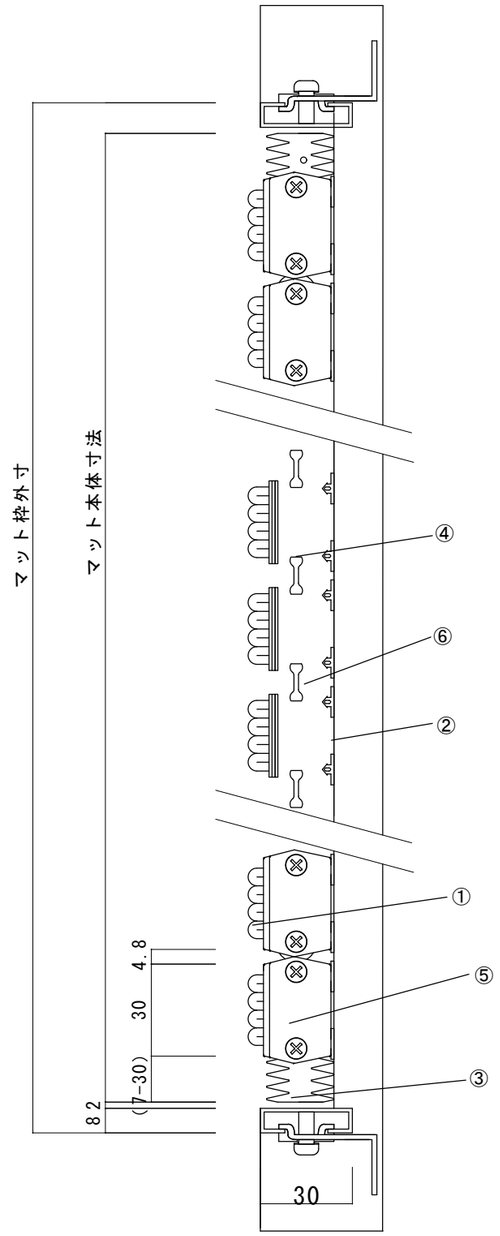

	部品名	規格　材質	備　考
①	カーペット	ポリプロピレン	
②	滑り止めゴム		
③	隙間調整ゴム		
④	樹脂製連結材	ナイロン	
⑤	エンドキャップ	ＡＥＳ	
⑥	本体フレーム	アルミニウム	

製品名 ＭＳＤ－ＣＳ２７			御　承　認　印
図面名 製品形状図			年　月　日
縮尺 1/10	検図	担当	作成日 2023.9.2
図面/販売 ミツビシアエ興株式会社		製作 株式会社マッティージャパン	

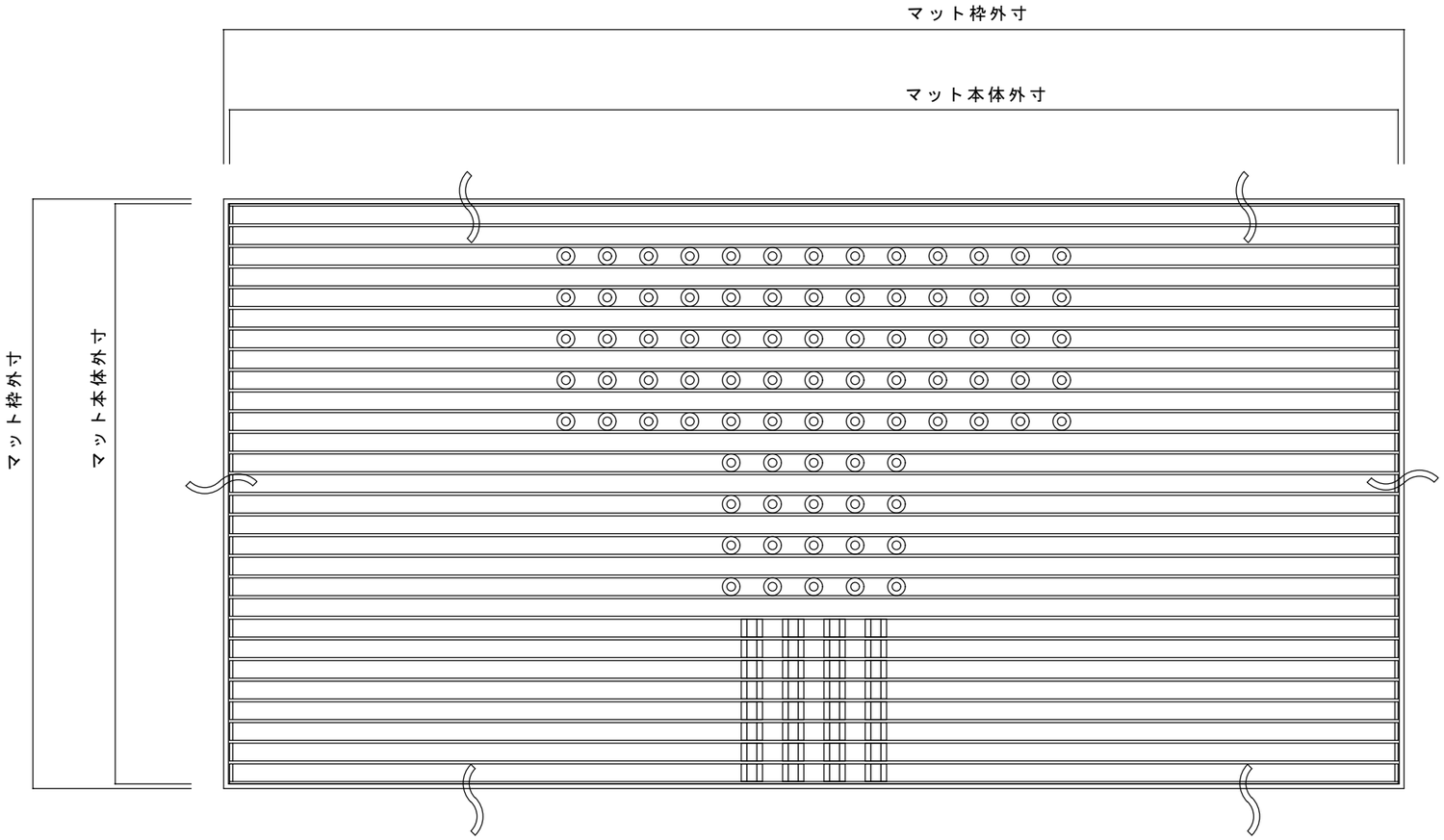

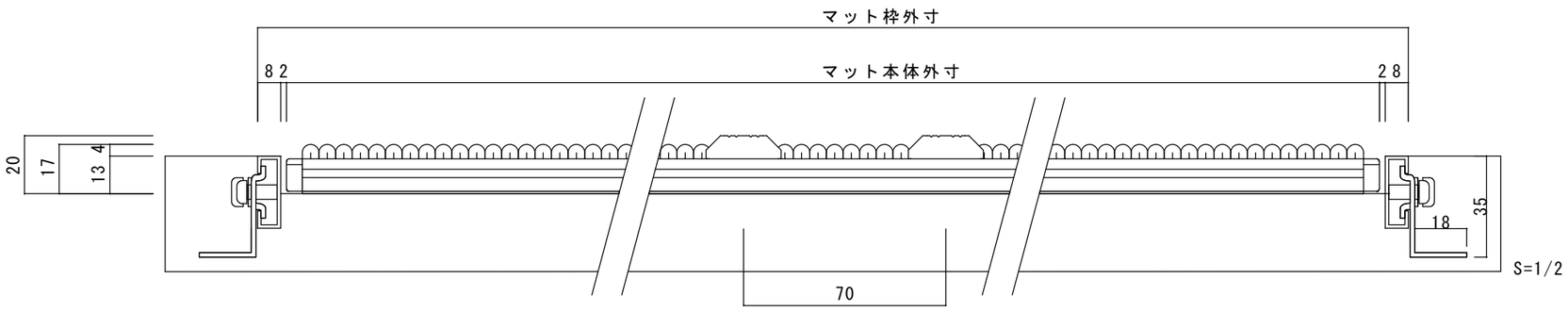

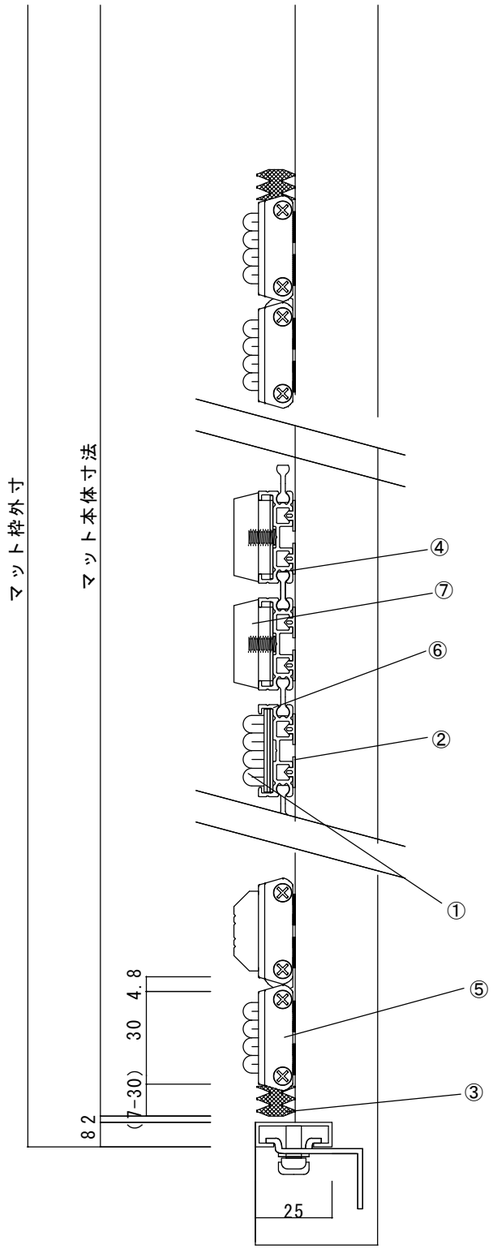

	部品名	規格　材質	備　考
①	カーペット	ポリプロピレン	
②	滑り止めゴム		
③	隙間調整ゴム		
④	樹脂製連結材	ナイロン	
⑤	エンドキャップ	ＡＥＳ	
⑥	本体フレーム	アルミニウム	
⑦	誘導・警告表示	グラスファイバー入り高機能樹脂（ＰＢＴ）	

製品名 ＭＳＤ－ＣＳ１７ 樹脂製誘導・警告表示付			御　承　認　印
図面名 製品形状図			年　月　日
縮尺 1/10	検図	担当	作成日 2023.9.3
図面/販売 ミツミアン工業株式会社		製作 株式会社マッティージャパン	

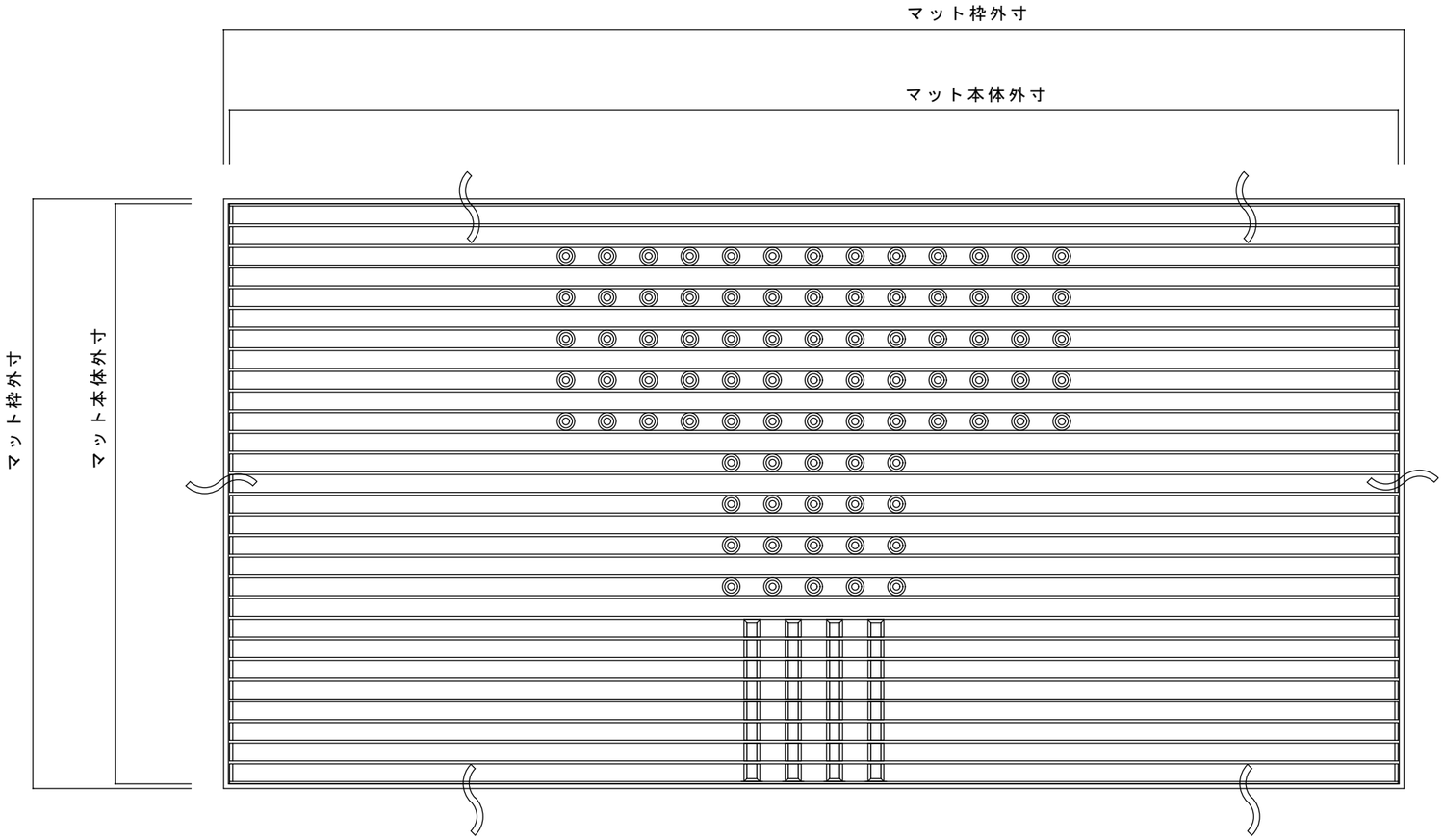

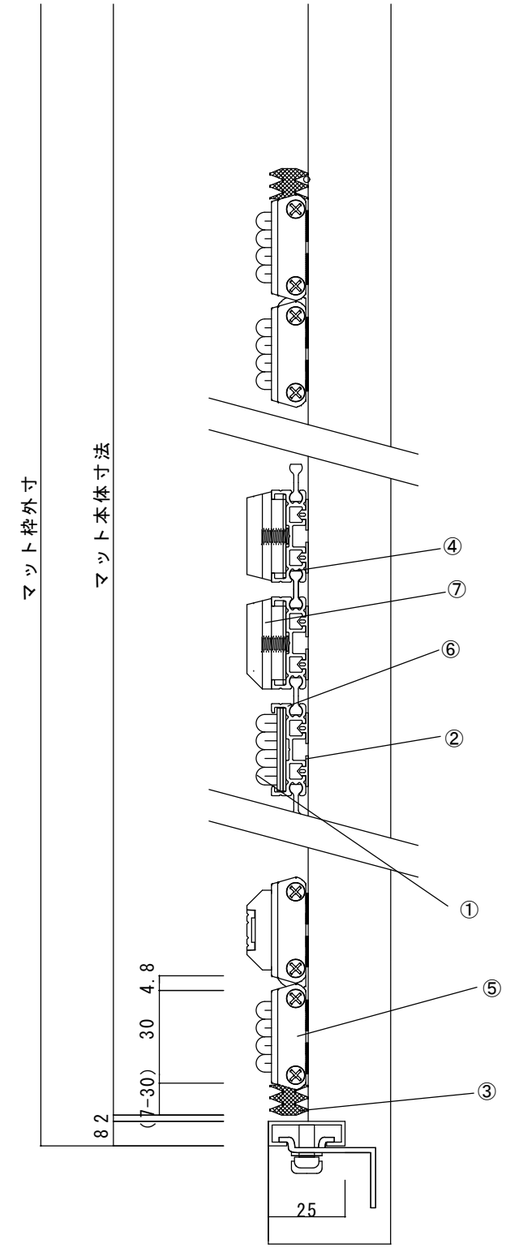

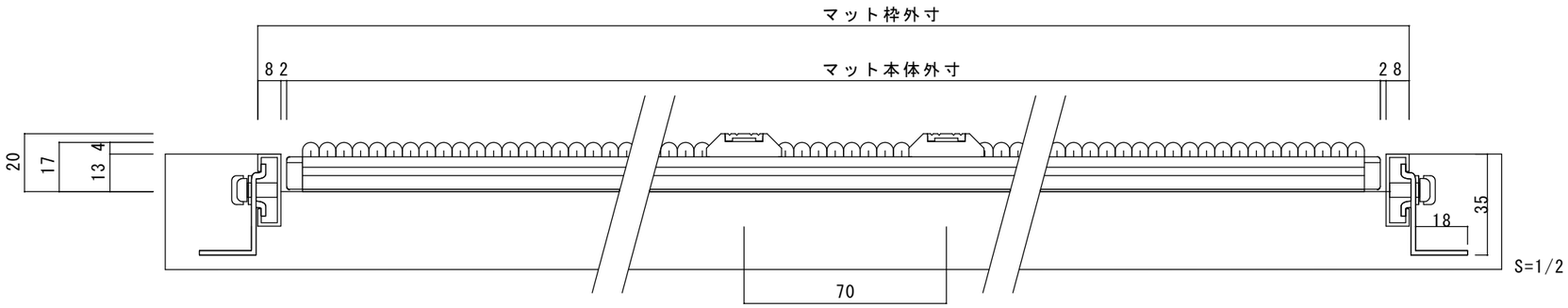

	部品名	規格　材質	備　考
①	カーペット	ポリプロピレン	
②	滑り止めゴム		
③	隙間調整ゴム		
④	樹脂製連結材	ナイロン	
⑤	エンドキャップ	ＡＥＳ	
⑥	本体フレーム	アルミニウム	
⑦	誘導・警告表示	ステンレス+ポリカーボネイト	

製品名 ＭＳＤ－ＣＳ１７ ステンレス+樹脂製誘導・警告表示付			御　承　認　印
図面名 製品形状図			年　月　日
縮尺 1/10	検図	担当	作成日 2023.9.3
図面/販売 ミツビシ工業株式会社		製作 株式会社マッティージャパン	

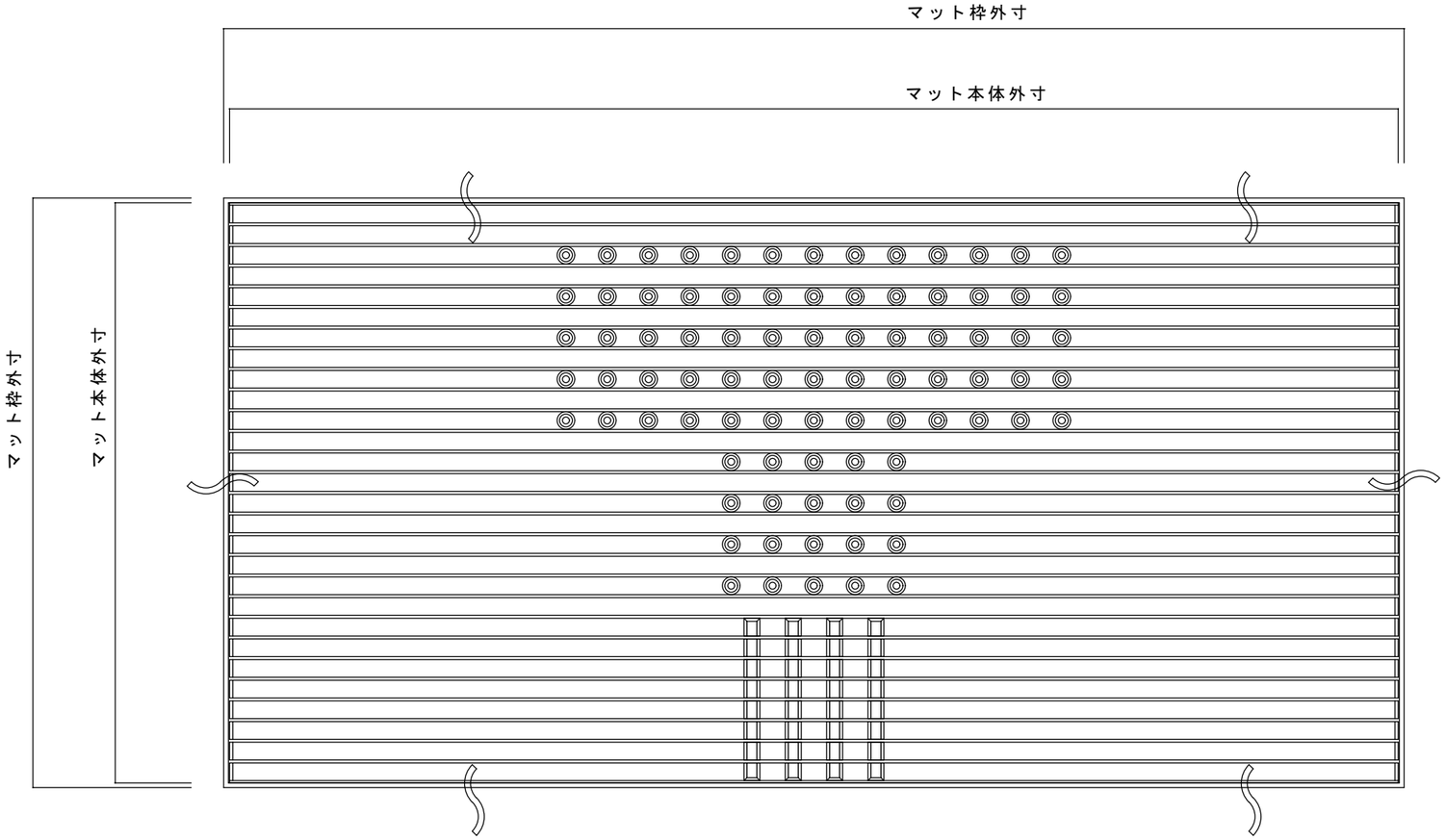

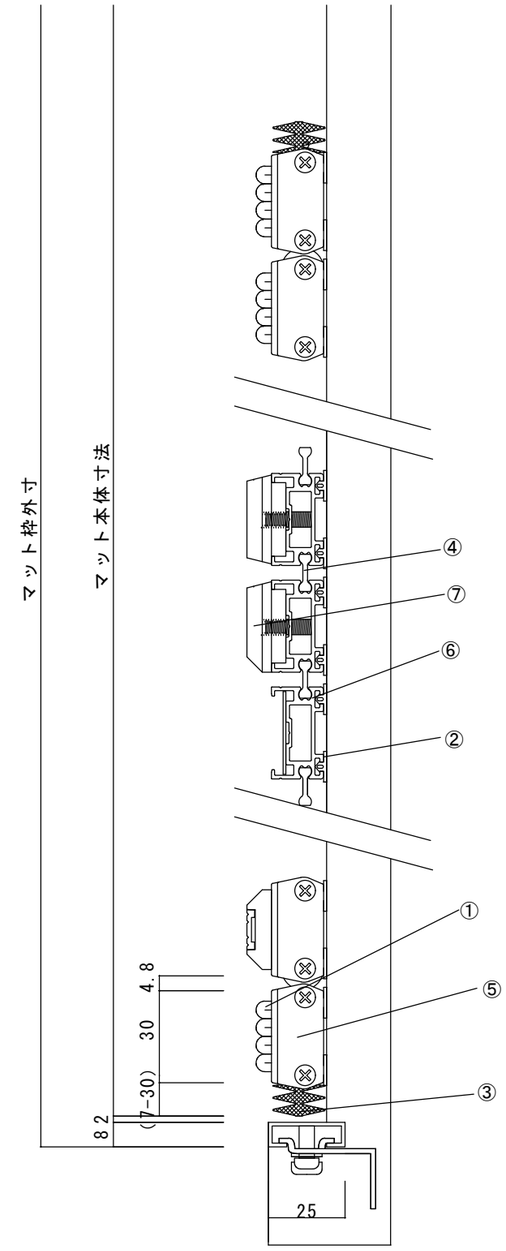

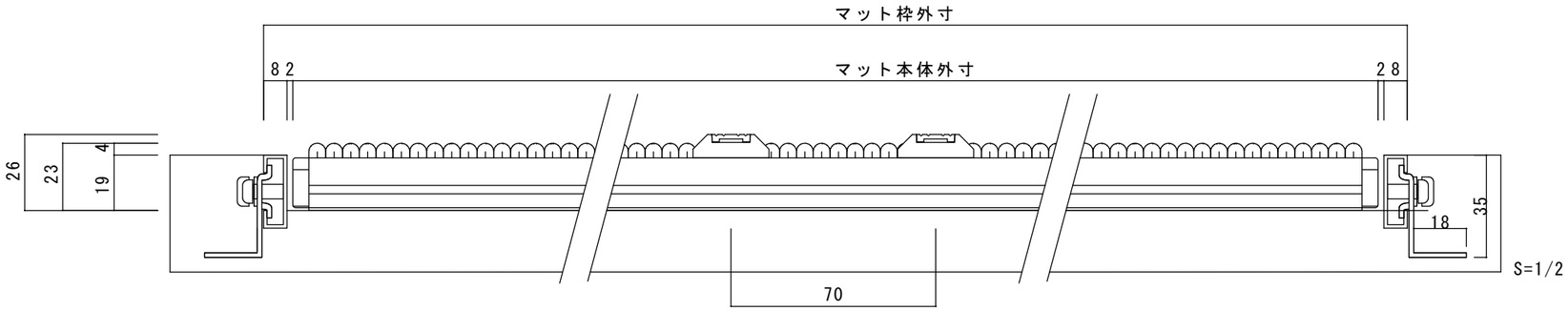

	部品名	規格　材質	備　考
①	カーペット	ポリプロピレン	
②	滑り止めゴム		
③	隙間調整ゴム		
④	樹脂製連結材	ナイロン	
⑤	エンドキャップ	ＡＥＳ	
⑥	本体フレーム	アルミニウム	
⑦	誘導・警告表示	ステンレス+ポリカーボネート	

製品名 ＭＳＤ－ＣＳ２２ ステンレス+樹脂製誘導・警告表示付			御　承　認　印
図面名 製品形状図			年　月　日
縮尺 1/10	検図	担当	作成日 2023.9.3
図面/販売 ミヅシマ工業株式会社		製作 株式会社マッティージャパン	

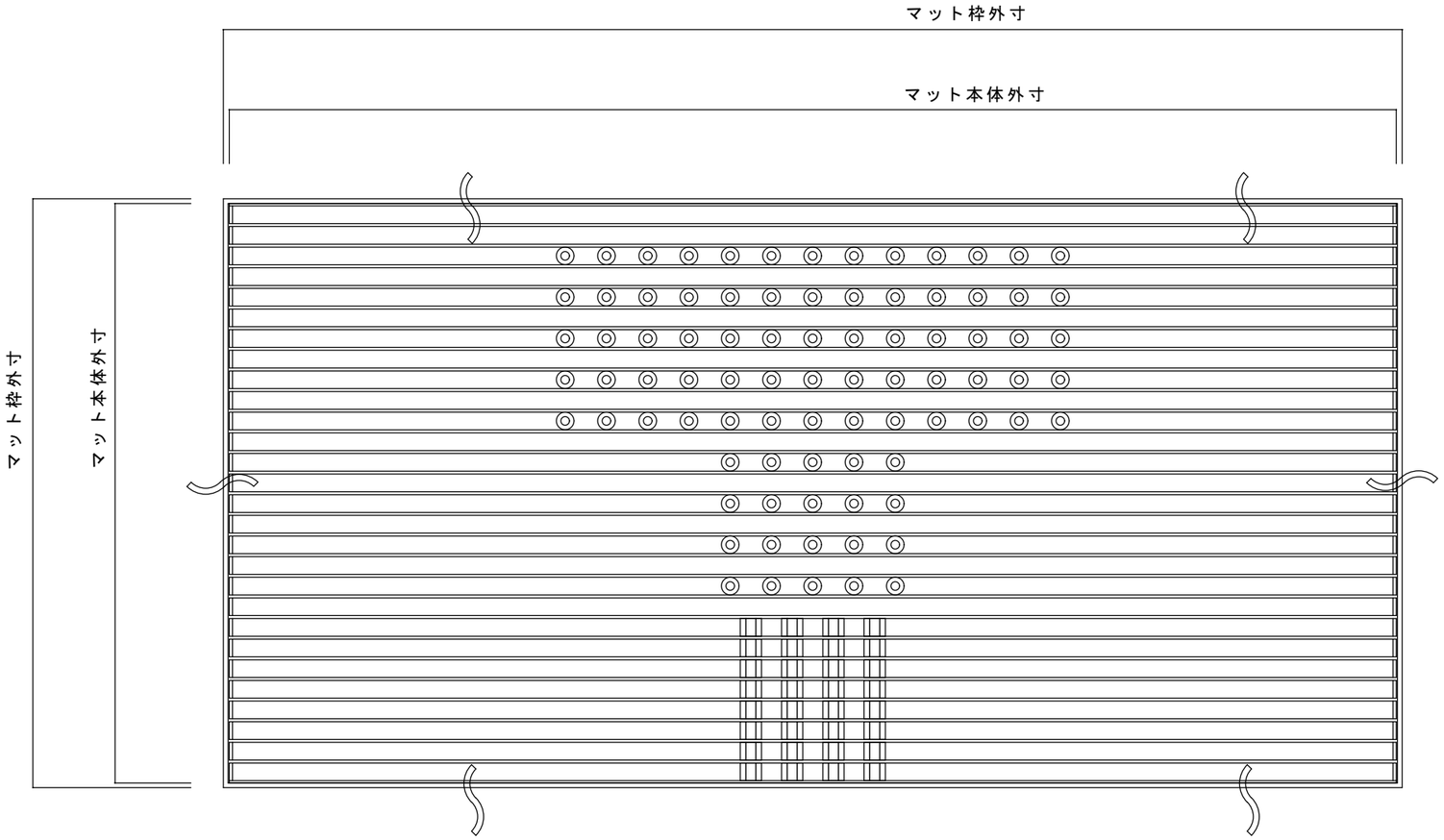

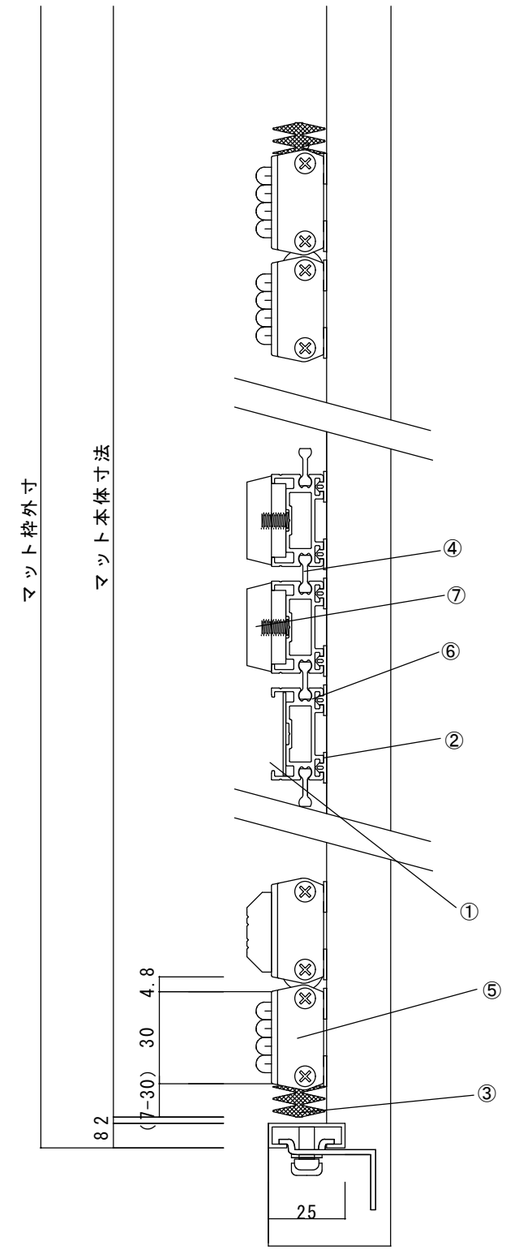

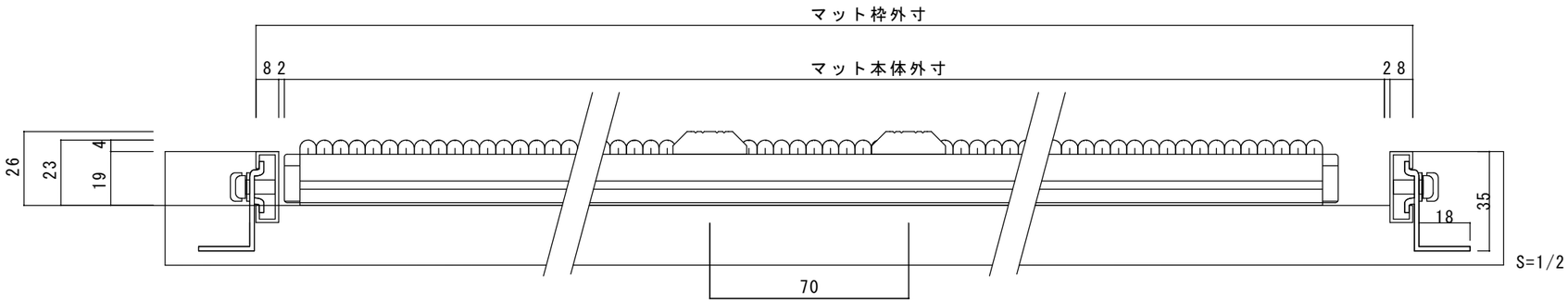

	部品名	規格　材質	備　考
①	カーペット	ポリプロピレン	
②	滑り止めゴム		
③	隙間調整ゴム		
④	樹脂製連結材	ナイロン	
⑤	エンドキャップ	ＡＥＳ	
⑥	本体フレーム	アルミニウム	
⑦	誘導・警告表示	グラスファイバー入り高機能樹脂（ＰＢＴ）	

製品名 ＭＳＤ－ＣＳ２２ 樹脂製誘導・警告表示付			御　承　認　印
図面名 製品形状図			年　月　日
縮尺 1/10	検図	担当	作成日 2023.9.3
図面/販売 ミツビシ工業株式会社		製作 株式会社マッティージャパン	

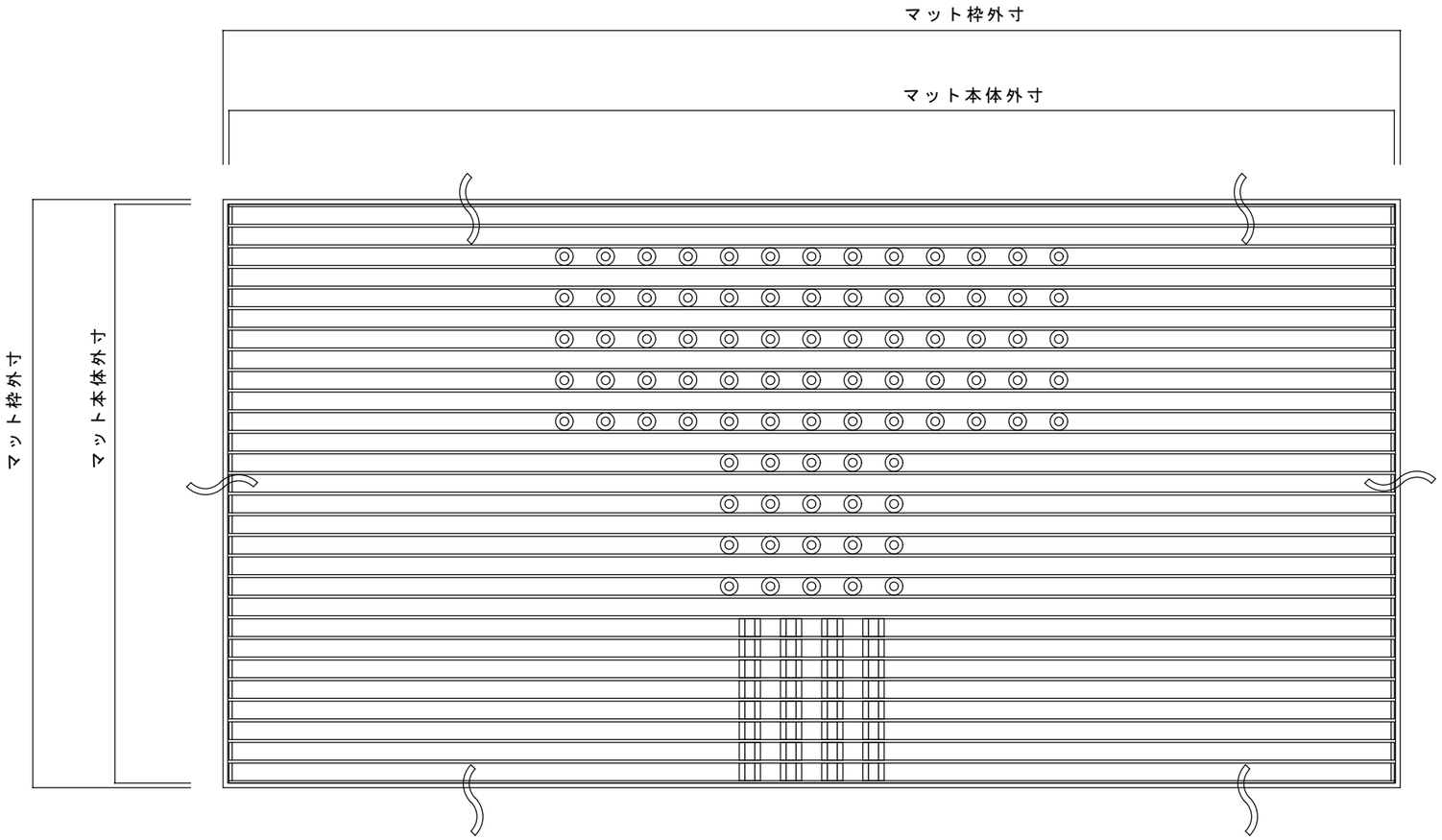

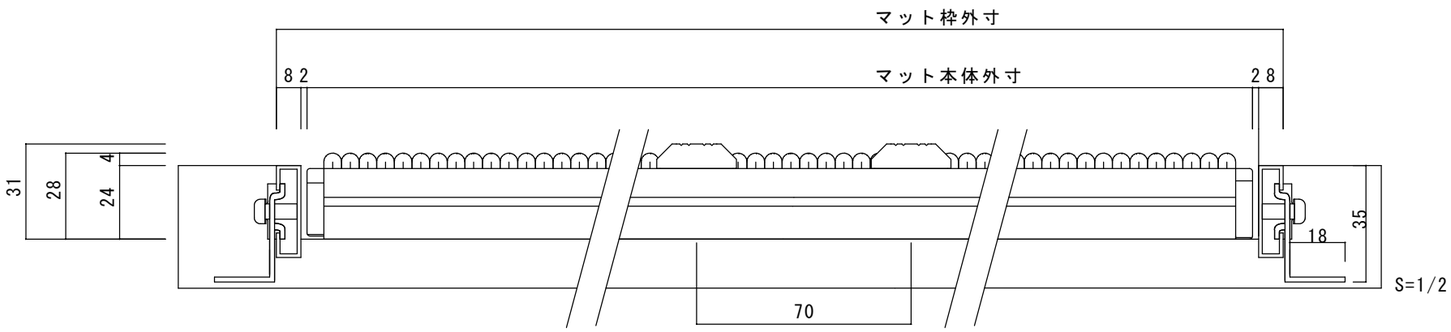

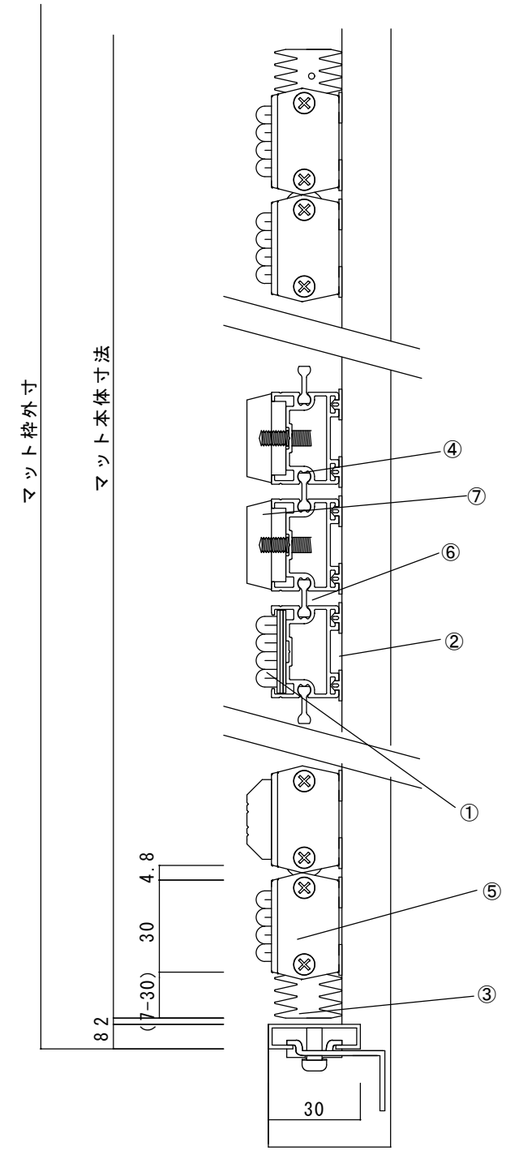

	部品名	規格　材質	備　考
①	カーペット	ポリプロピレン	
②	滑り止めゴム		
③	隙間調整ゴム		
④	樹脂製連結材	ナイロン	
⑤	エンドキャップ	ＡＥＳ	
⑥	本体フレーム	アルミニウム	
⑦	誘導・警告表示	グラスファイバー入り高機能樹脂（ＰＢＴ）	

製品名 ＭＳＤ－ＣＳ２７ 樹脂製誘導・警告表示付			御　承　認　印
図面名 製品形状図			年　月　日
縮尺 1/10	検図	担当	作成日 2023.9.3
図面/販売 ミヅシマ工業株式会社		製作 株式会社マッティージャパン	

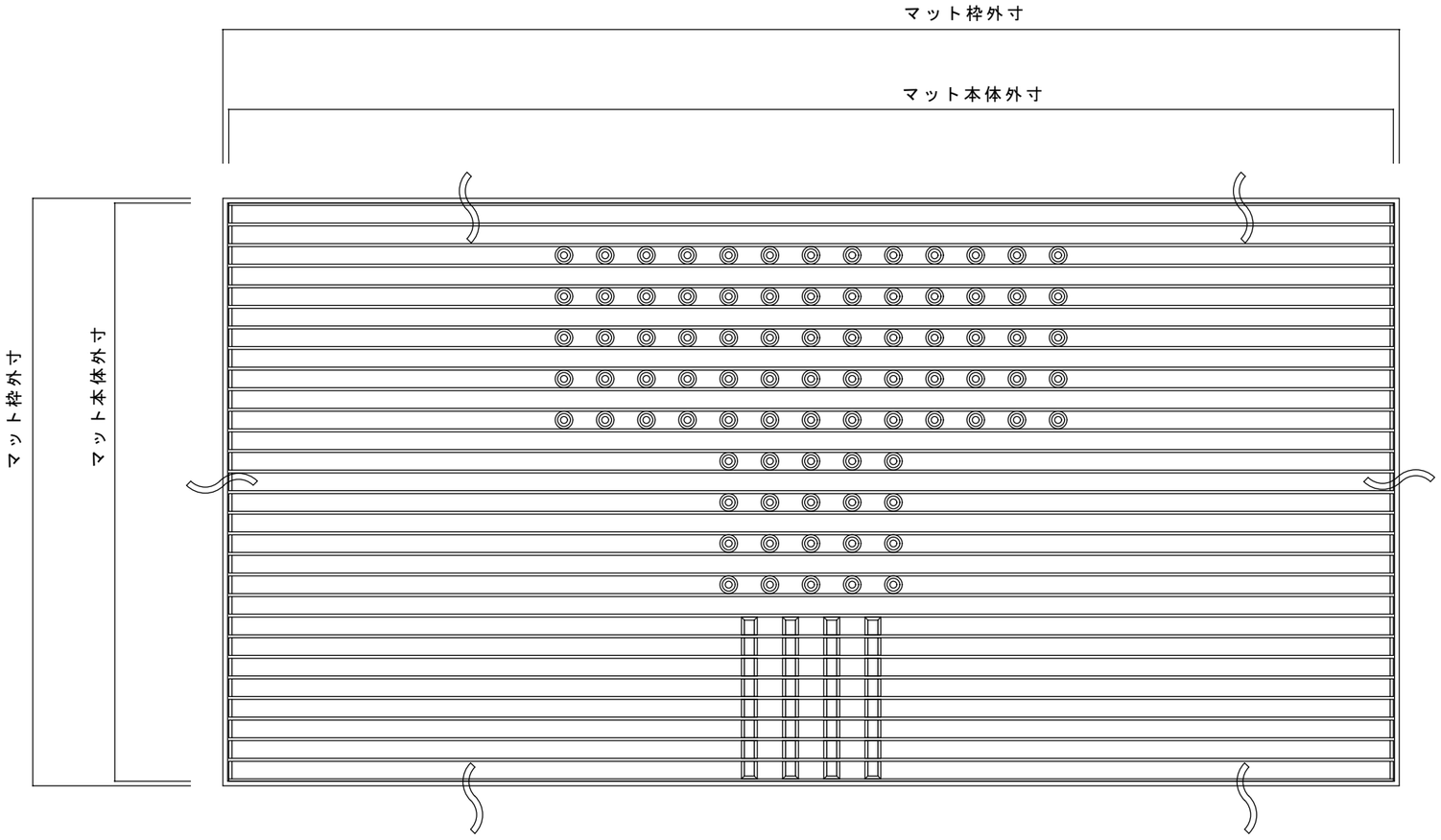

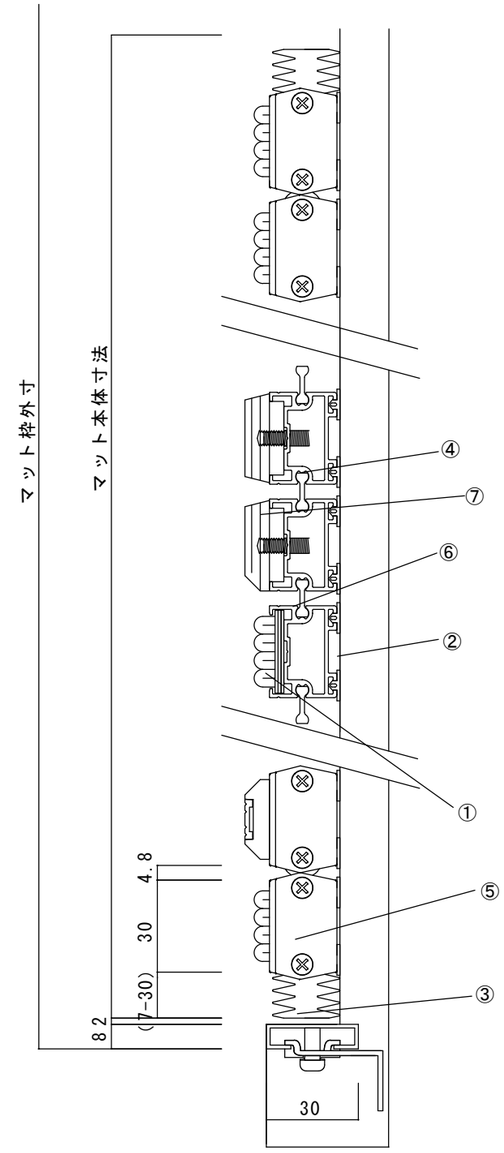

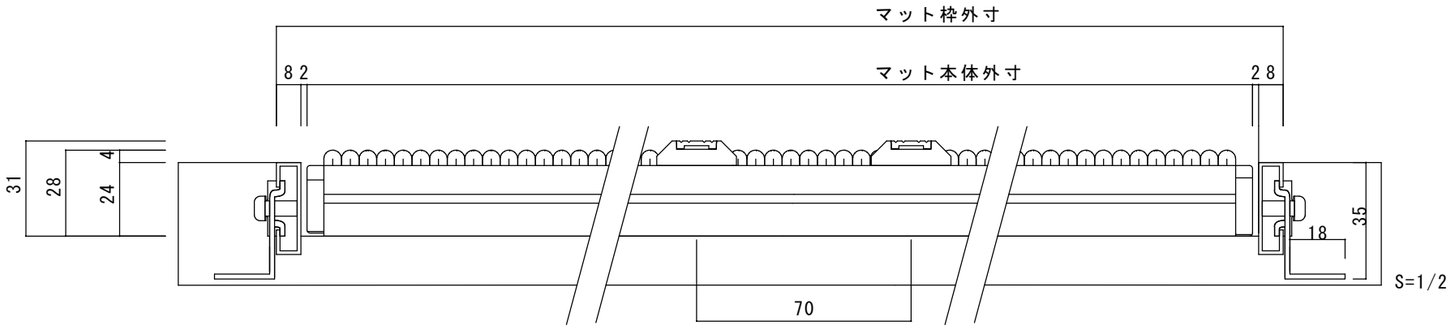

	部品名	規格　材質	備　考
①	カーペット	ポリプロピレン	
②	滑り止めゴム		
③	隙間調整ゴム		
④	樹脂製連結材	ナイロン	
⑤	エンドキャップ	ＡＥＳ	
⑥	本体フレーム	アルミニウム	
⑦	誘導・警告表示	ステンレス+ポリカーボネート	

製品名 ＭＳＤ－ＣＳ２７ ステンレス+樹脂製誘導・警告表示付			御　承　認　印
図面名 製品形状図			年　月　日
縮尺 1/10	検図	担当	作成日 2023.9.3
図面/販売 ミツミシマ工業株式会社		製作 株式会社マッティージャパン	