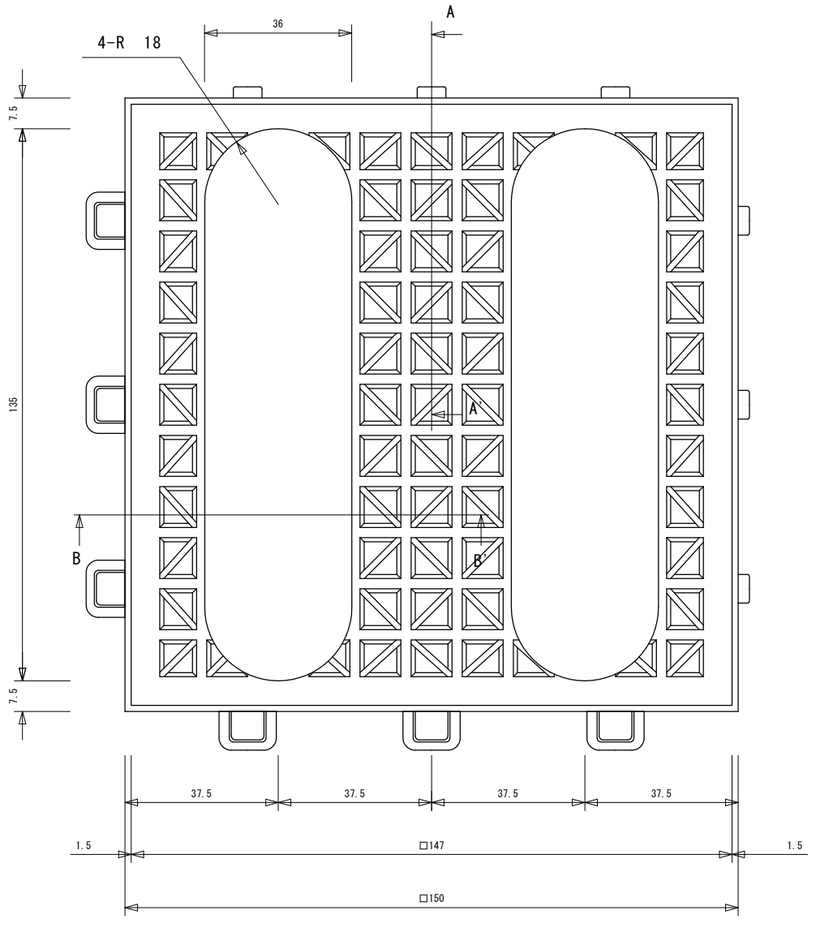

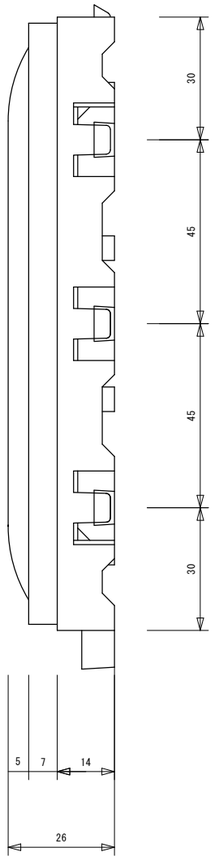

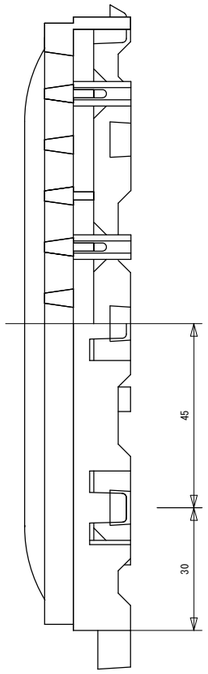

断面A-A'

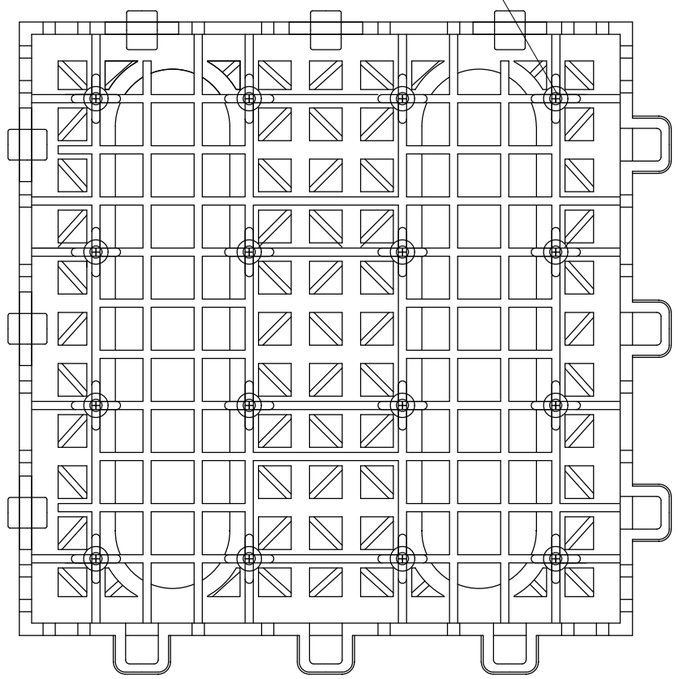

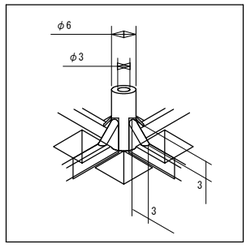

P 水切り足形状

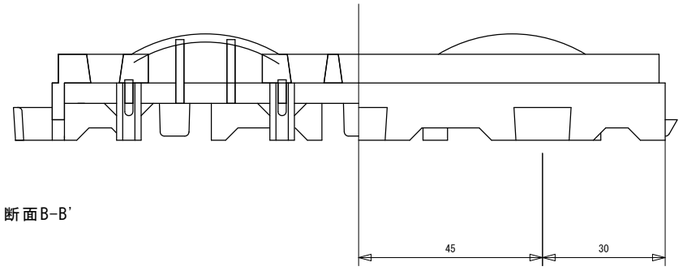

断面B-B'

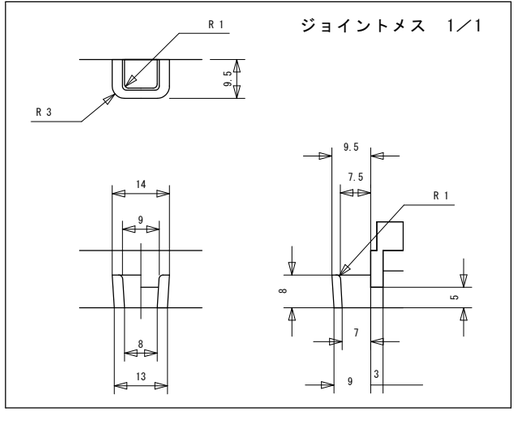

ジョイントメス 1／1

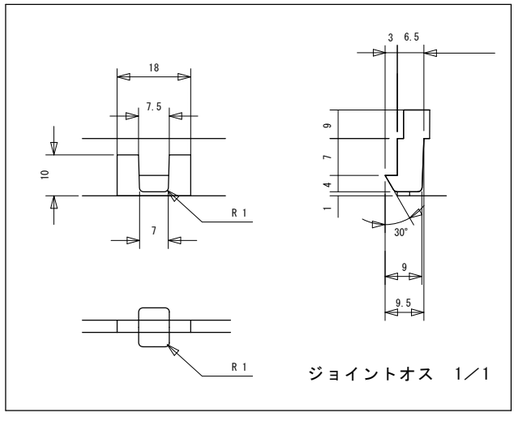

ジョイントオス 1／1

製品名 リードマークピース L: 誘導表示			
図面名 外形寸法図			
縮尺 1／1.5	検図	設計	設計日
材質 EVA（ｴﾁﾚﾝ酢酸ﾋﾞﾆｰﾙ）		作図	作図日 2011.6.9
ミヅシマ工業株式会社			

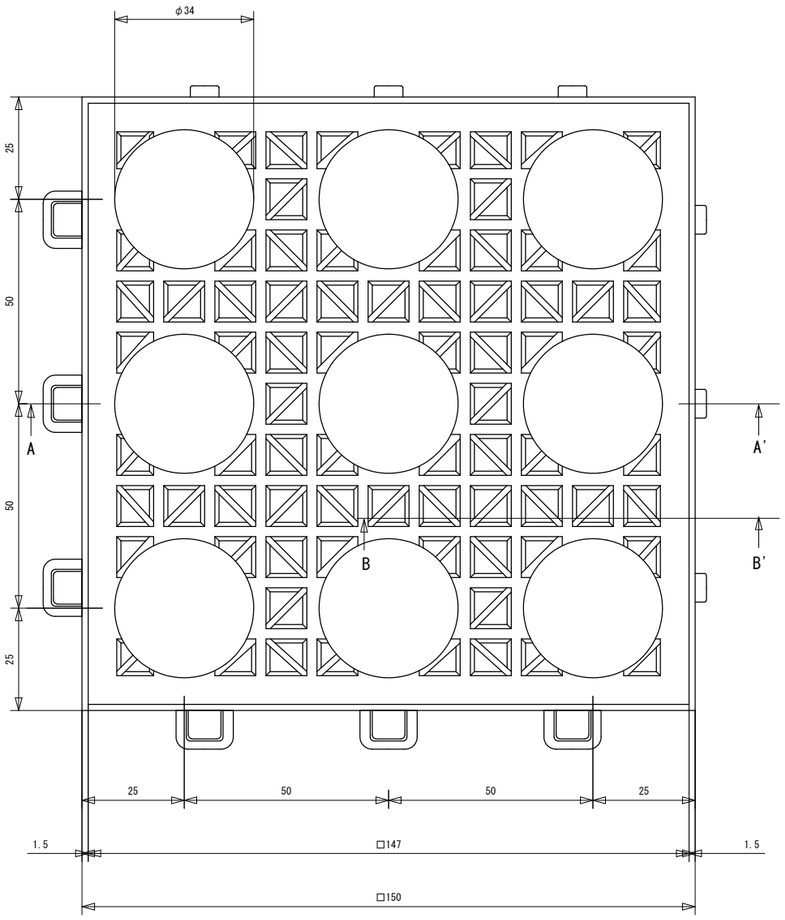

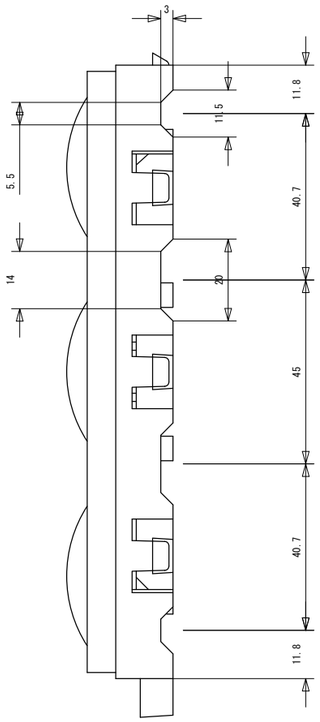

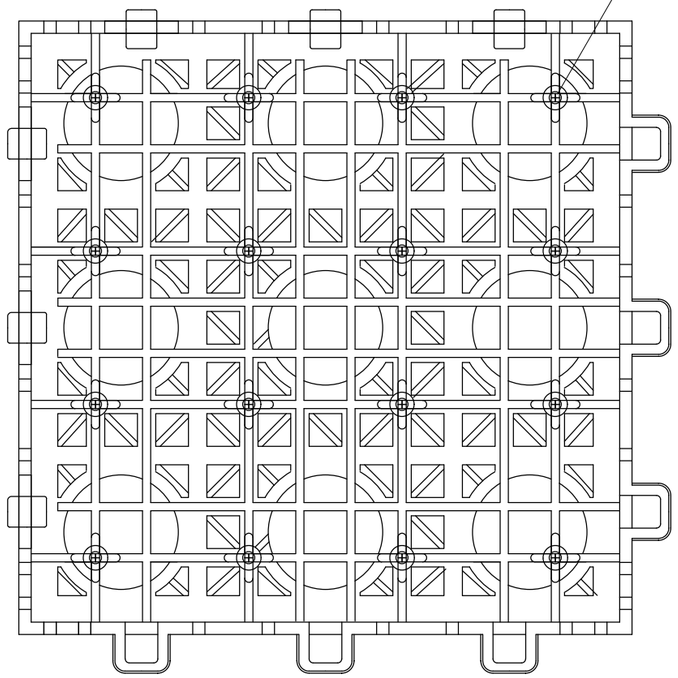

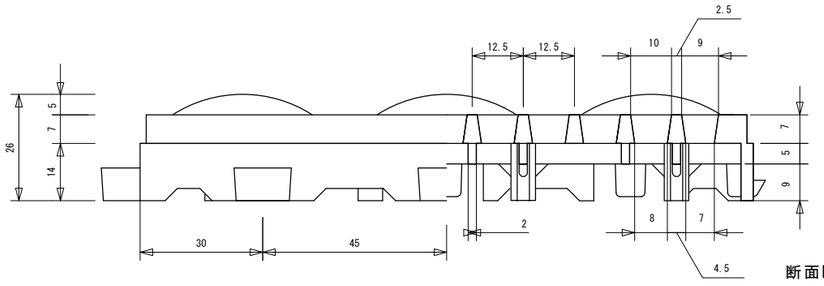

断面B-B'

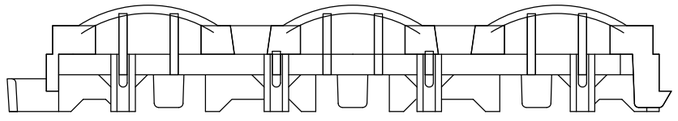

断面A-A'

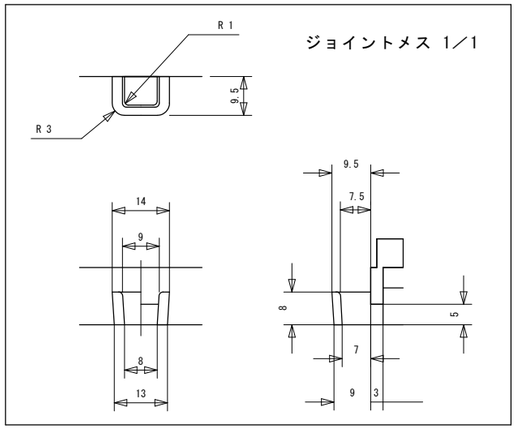

ジョイントメス 1／1

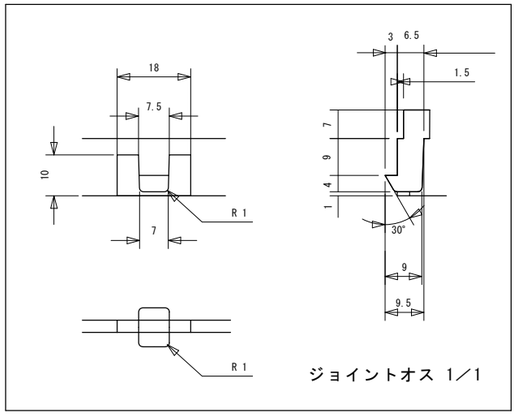

ジョイントオス 1／1

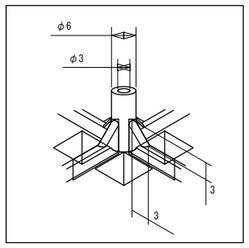

P 水切り足形状

製品名 リードマークピース P： 警告表示			
図面名 外形寸法図			
縮尺 1／1.5	検図	設計	設計日
材質 EVA（ｴﾁﾚﾝ酢酸ﾋﾞﾆｰﾙ）		作図	作図日 2011.06.09
ミヅシマ工業株式会社			

	部品名	数	規格　材質	備　考
・	中フチ（+）	1	EVA	
・				

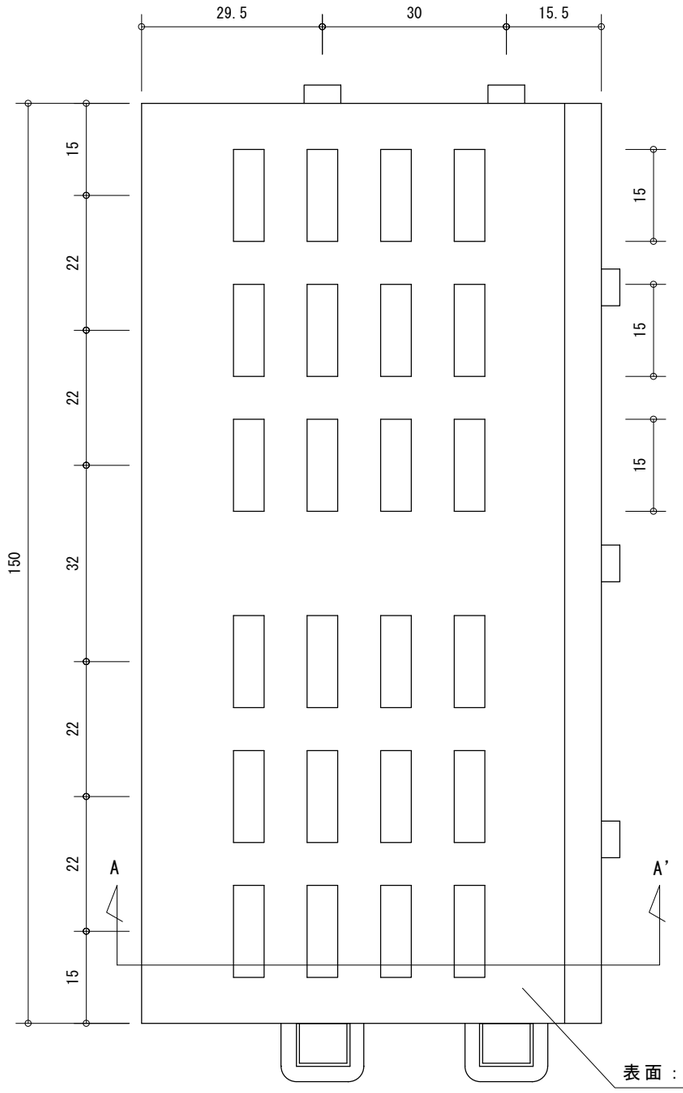

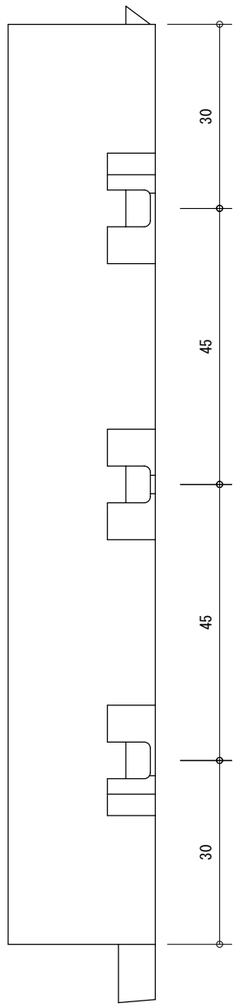

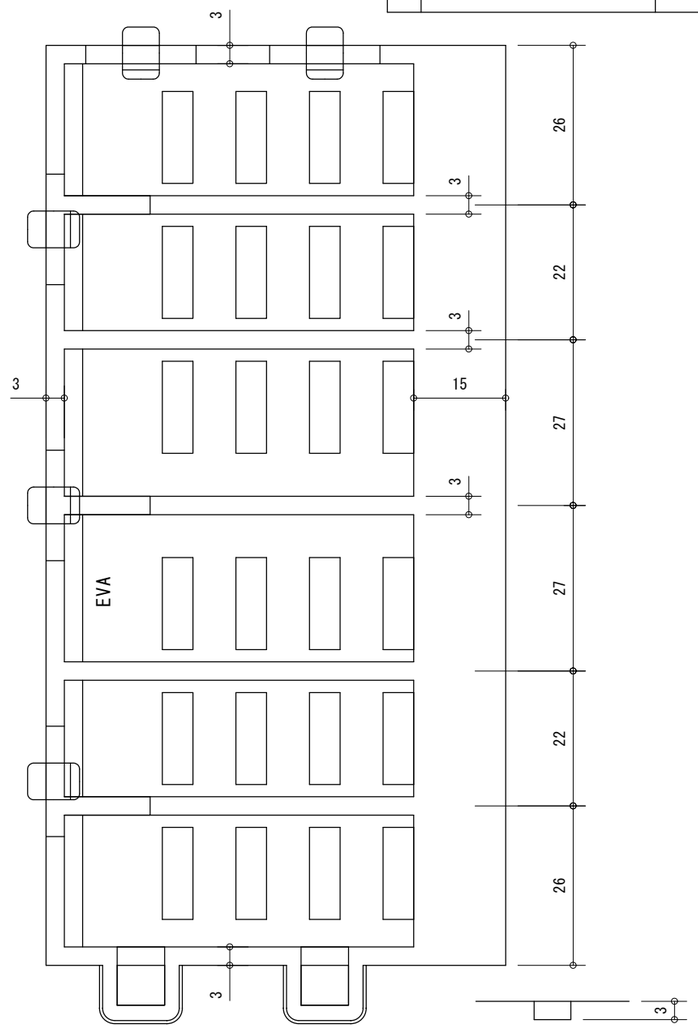

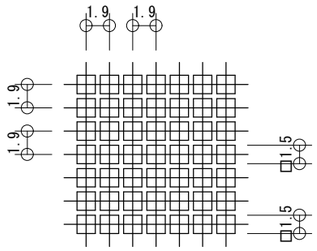

本体表面（シボ加工）詳細　S＝2/1

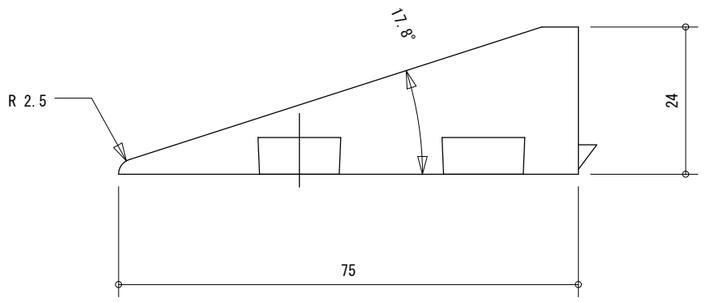

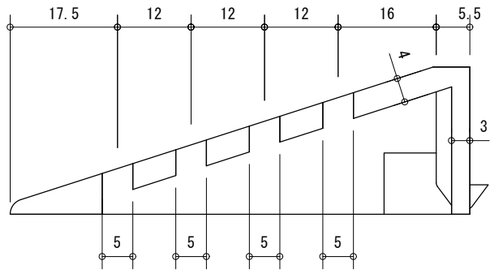

SECT A-A'

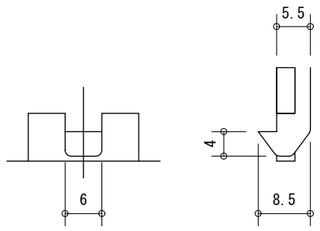

ジョイント（+）

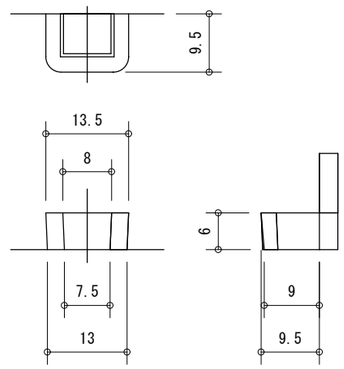

ジョイント（-）

製品名 リードマークピース　中フチ（+）			御　承　認　印
図面名 外形寸法図			年　月　日
縮尺 1/1	検図	担当 吉田	作成日 00.3.7

ミヅシマ工業株式会社

	部品名	数	規格　材質	備　考
・	中フチ（-）	1	EVA	
・				

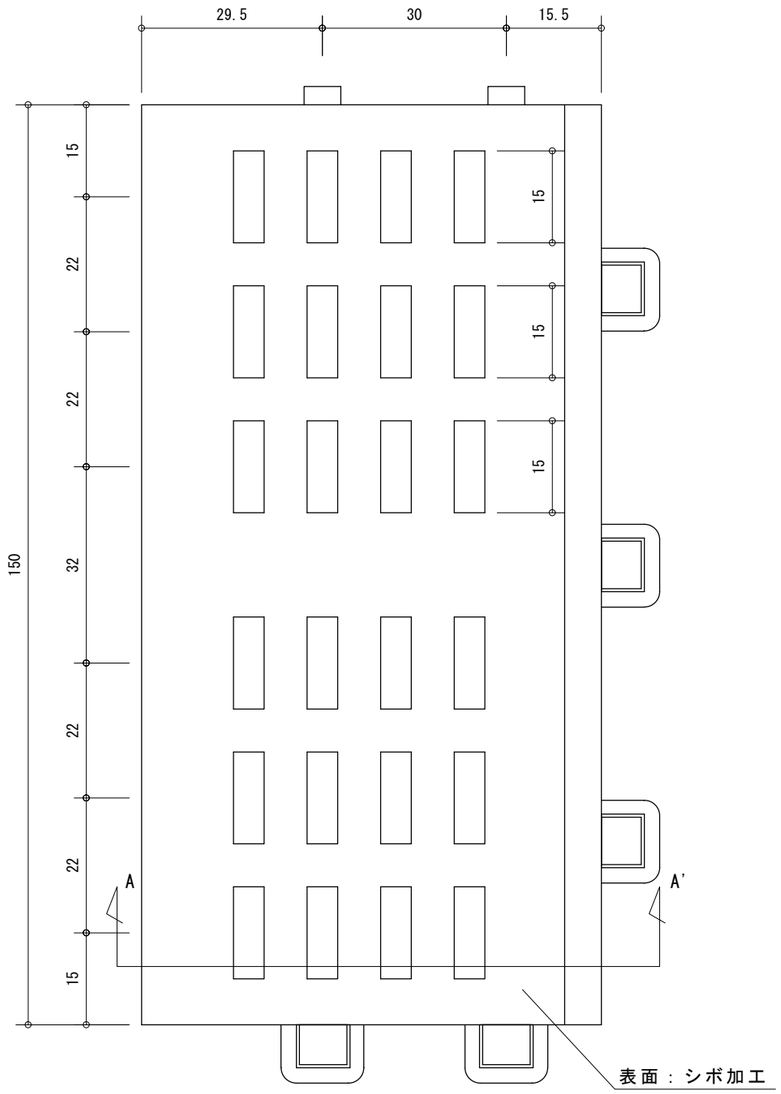

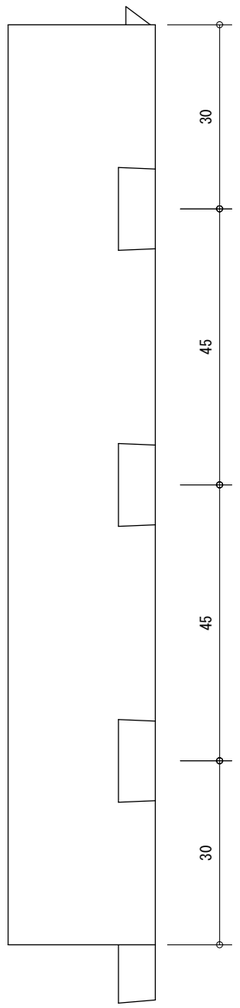

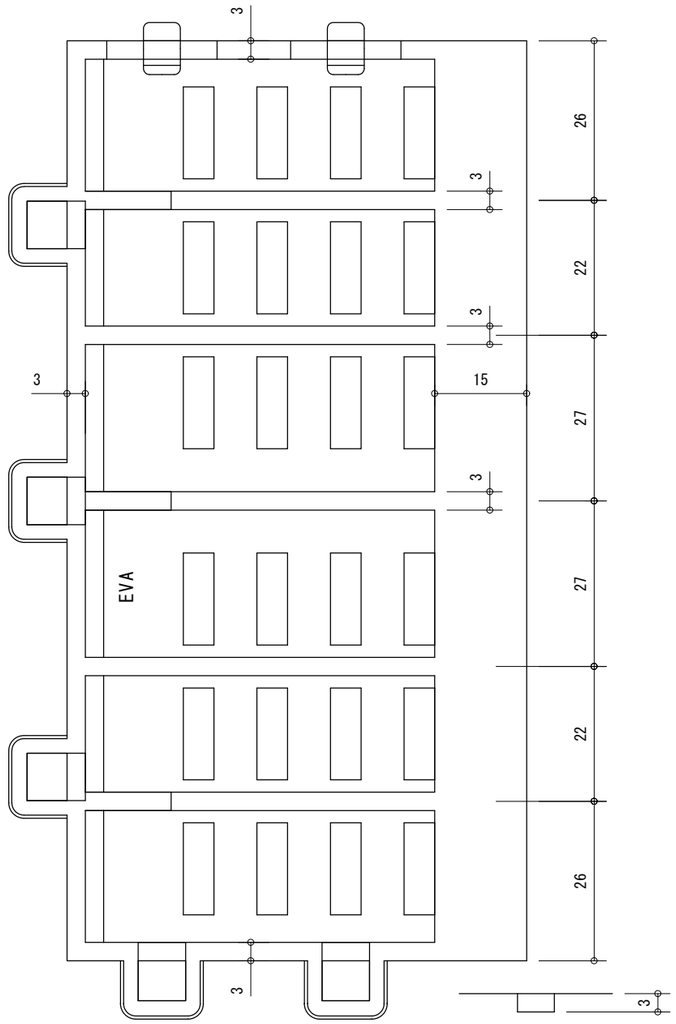

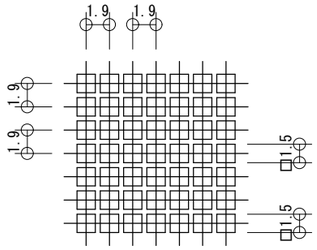

本体表面（シボ加工）詳細　S＝2/1

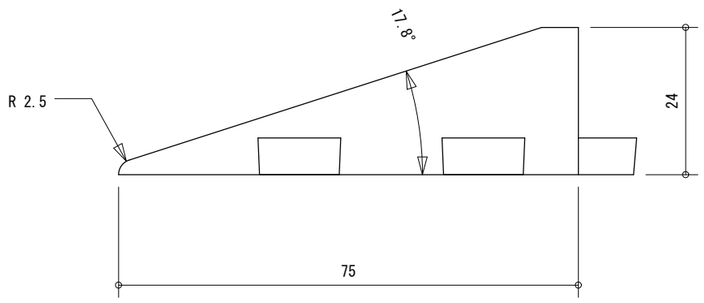

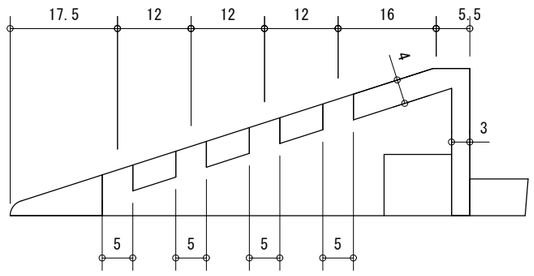

SECT A-A'

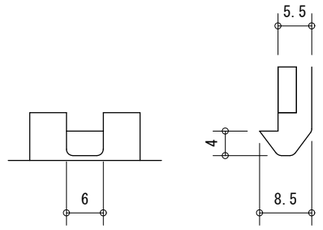

ジョイント（+）

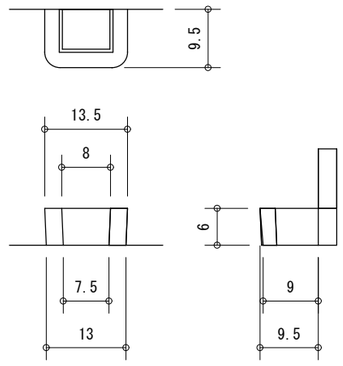

ジョイント（-）

製品名 リードマークピース　中フチ（-）			御　承　認　印
図面名 外形寸法図			年　月　日
縮尺 1/1	検図	担当	作成日 00.3.7

ミヅシマ工業株式会社

	部品名	数	規格　材質	備　考
・	角フチ	1	EVA	
・				

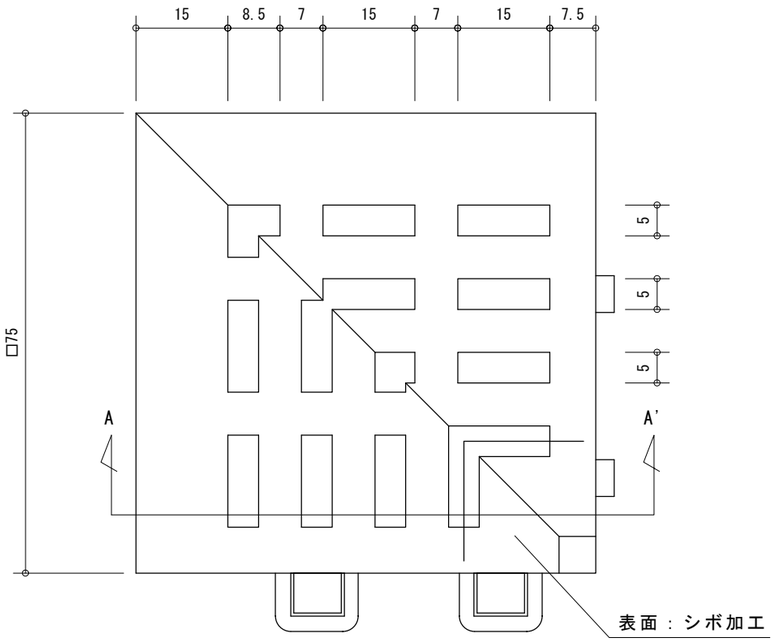

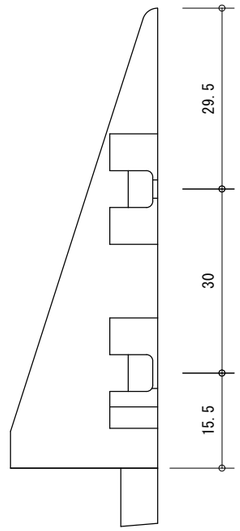

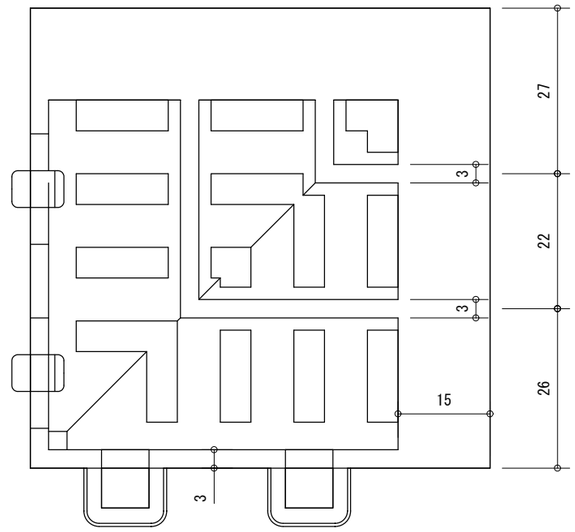

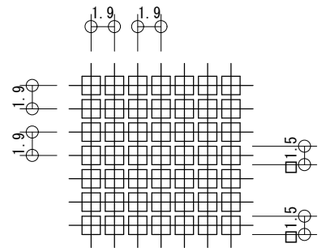

本体表面（シボ加工）詳細　S＝2/1

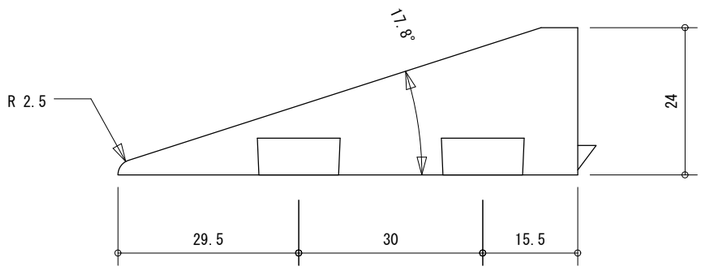

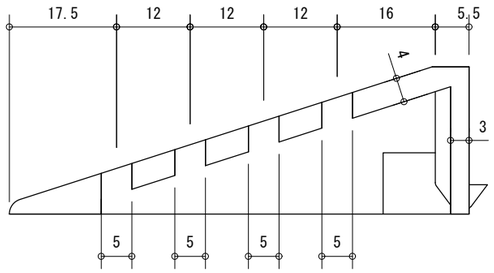

SECT A-A'

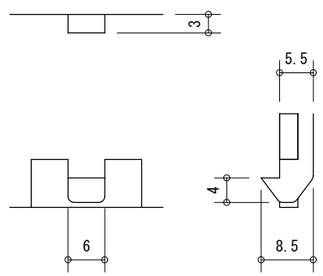

ジョイント（+）

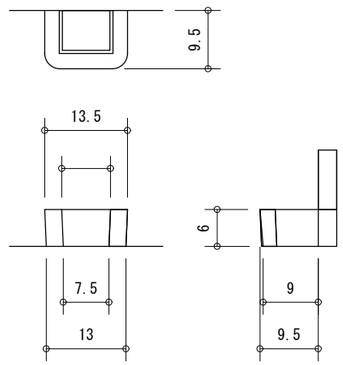

ジョイント（-）

製品名 リードマークピース　コーナー			御　承　認　印
図面名 外形寸法図			年　月　日
縮尺 1/1	検図	担当	作成日 00.3.7

ミヅシマ工業株式会社

《設置例示》

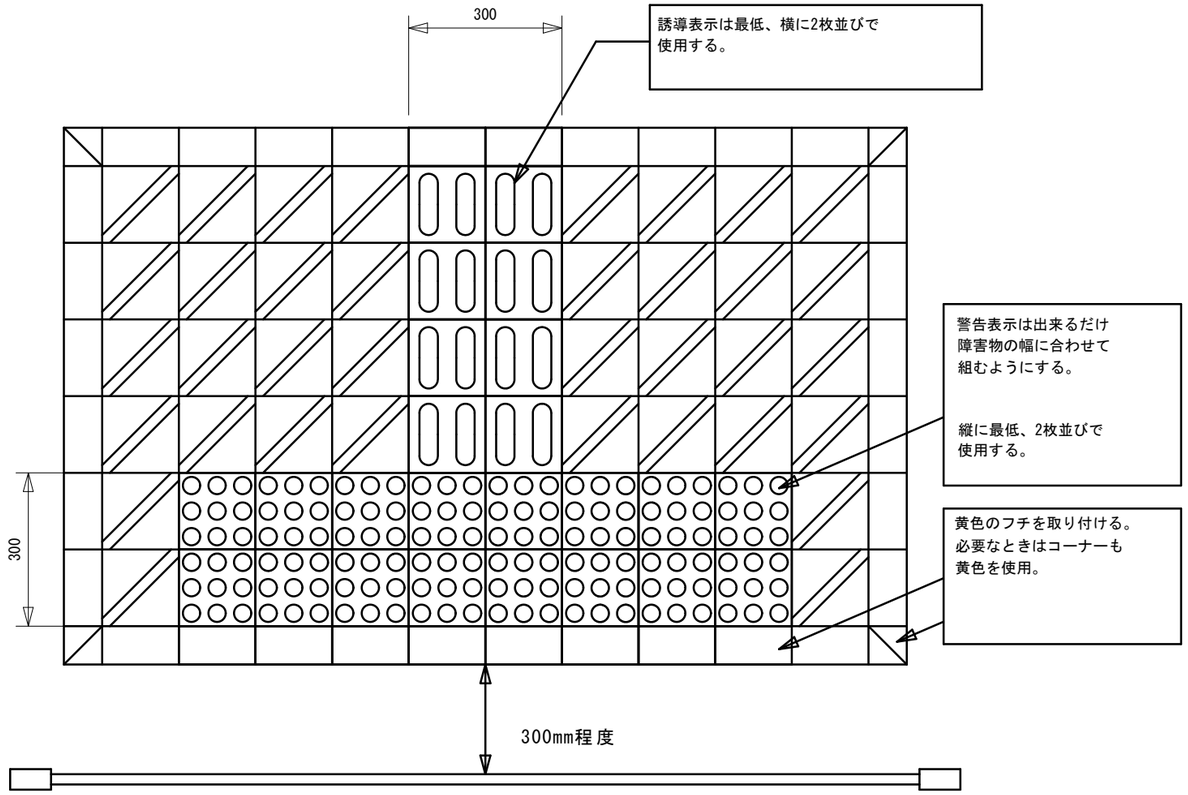

・障害物とマット端（警告表示側）との間隔は300mm
程度とるようにする。
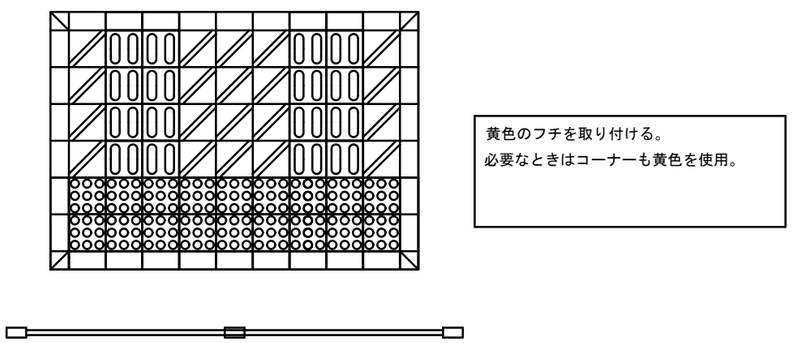
・基本的に誘導表示はマットの中央部に組み込む。