	部品名	数	規格　材質	備　考
①	パイプキャップ	1	PVC	
②	柄	1	ASAコーティングパイプφ25	
③	頭金具	1	SPCC　t=1.2	クロメートメッキ
④	ゴム押え	1	SPCC　t=1.2	クロメートメッキ
⑤	水切りゴム	1	SBR（合成ゴム）	

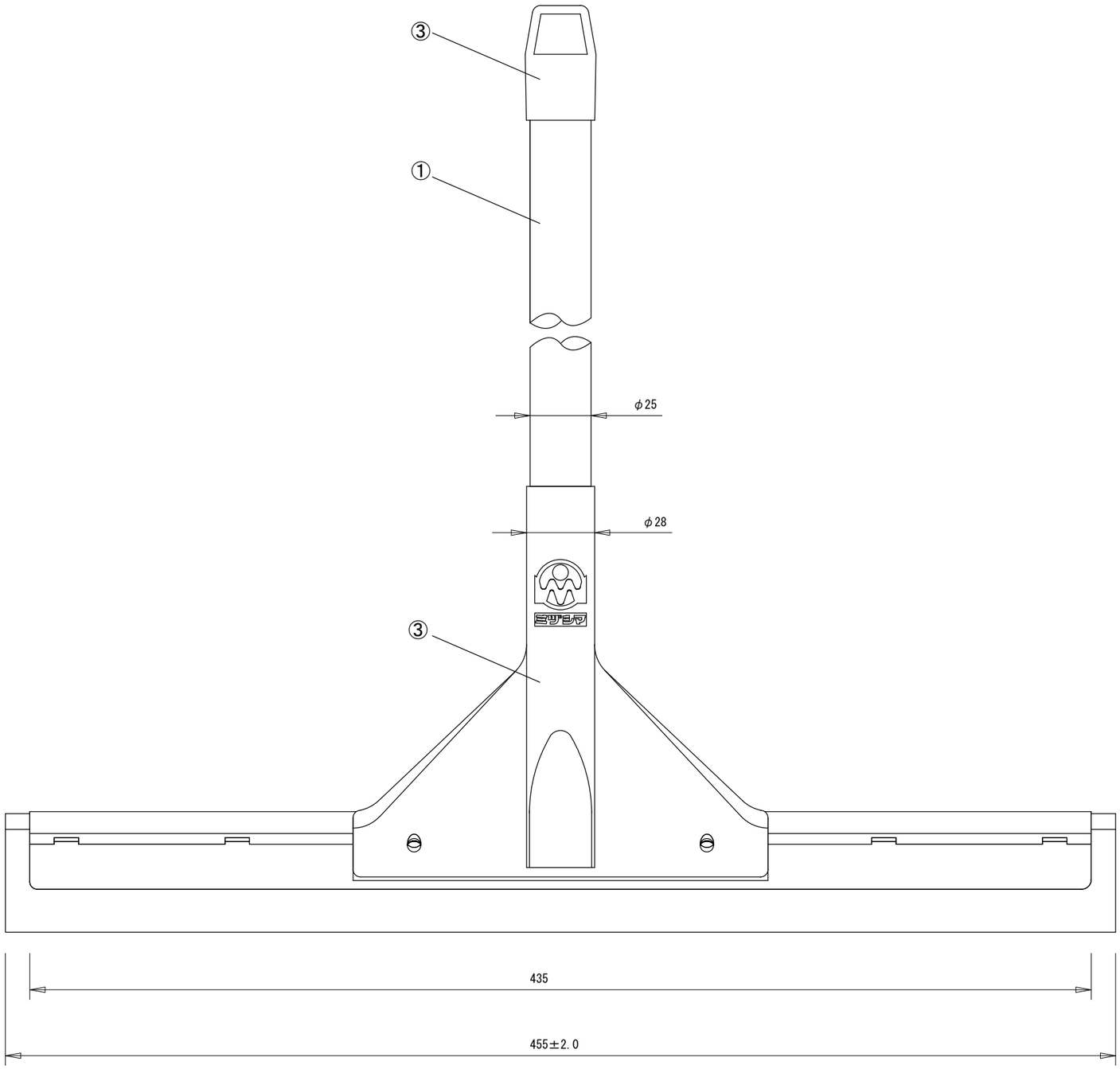

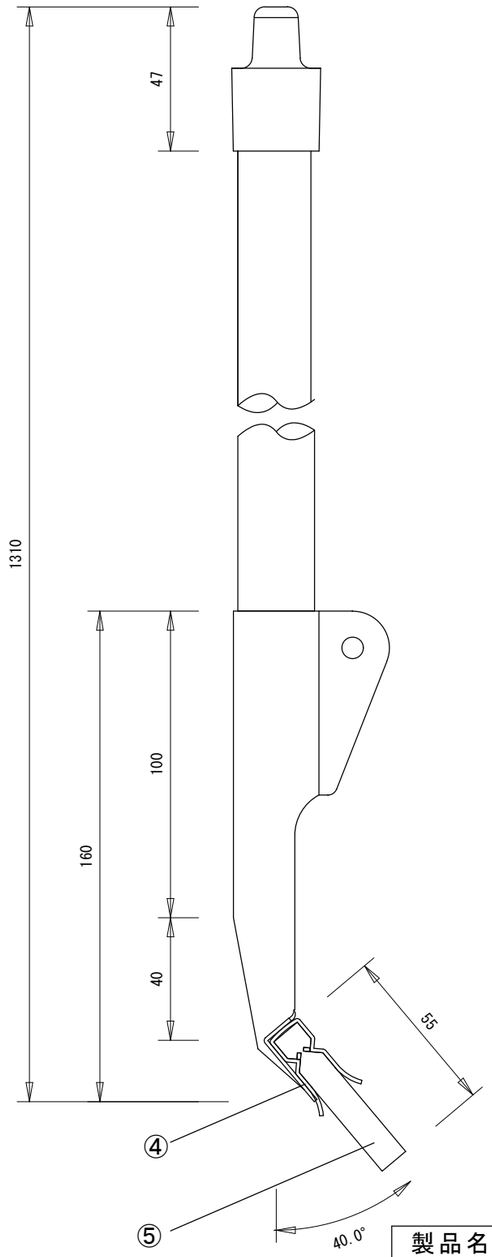

製品名 フロアドライヤー（スチール45cm）			御　承　認　印
図面名 外形寸法図			年　月　日
縮尺 1／3	検図	担当	作成日 2012.10.23

ミヅシマ工業株式会社

	部品名	数	規格　材質	備　考
①	パイプキャップ	1	PVC	
②	柄	1	ASAコーティングパイプφ25	
③	頭金具	1	SPCC　t=1.2	クロメートメッキ
④	ゴム押え	1	SPCC　t=1.2	クロメートメッキ
⑤	水切りゴム	1	SBR（合成ゴム）	

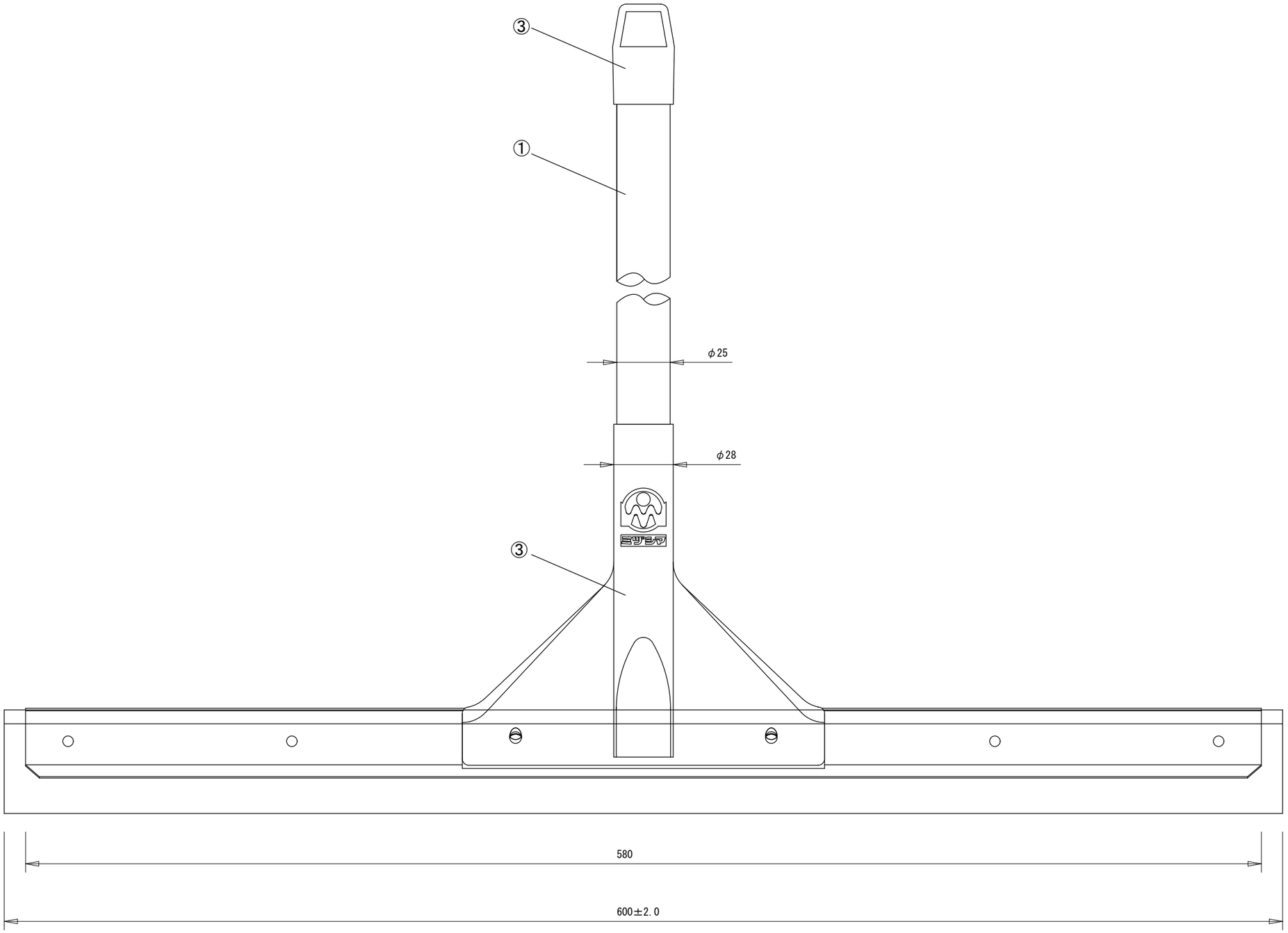

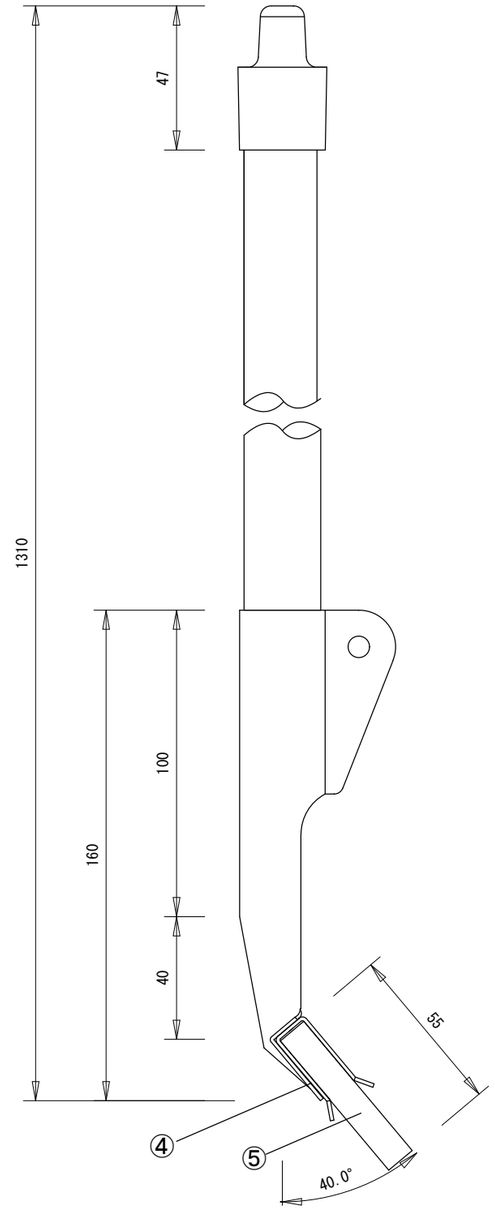

製品名 フロアドライヤー（スチール60cm）			御　承　認　印
図面名 外形寸法図			年　月　日
縮尺 1／3	検図	担当	作成日 2012.10.23

ミヅシマ工業株式会社