	部品名	数	規格　材質	備　考
①	前　扉	1	HDPE	
②	底　板	1	HDPE	
③	側　板	2	HDPE	
④	後板（下）	1	HDPE	
⑤	後板（上）	1	HDPE	
⑥	回転扉	1	HDPE	
⑦	回転扉支え	2	HDPE	
⑧	回転軸	1	S20C	
⑨	通しボルト	1	STKM	
⑩	ツマミ	1	P.P	
⑪	銘板	1	PVC	
⑫	アジャスター	4	SWRM+SPCC	
⑬	ナット固定金具	4	SPCC	
⑭	スナップピン　呼び12	4	SS	
⑮	補強板B	4	SPCC	

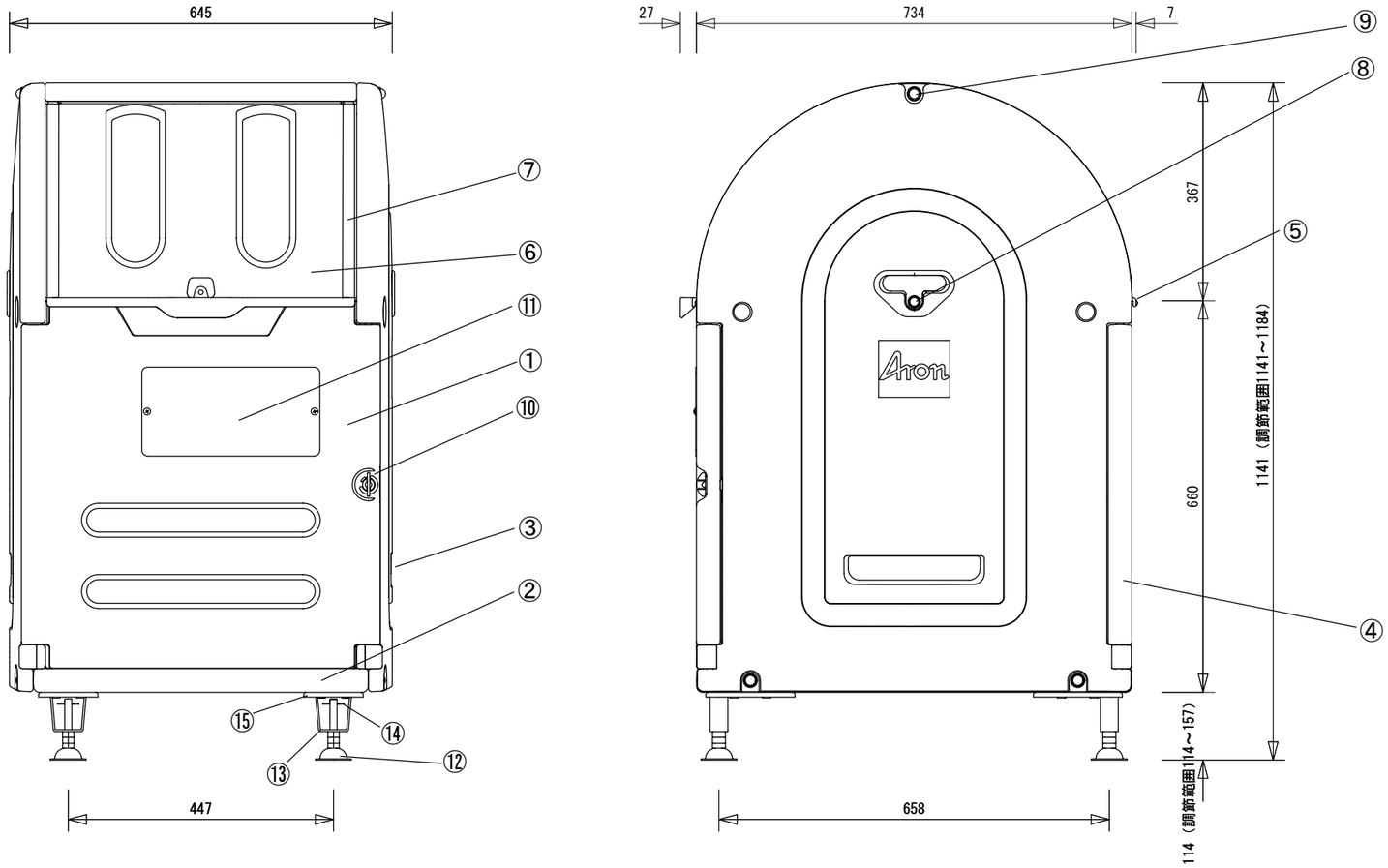

製品名 ステーションボックス＃300A			御　承　認　印
図面名 外形寸法図			年　月　日
縮尺 1／10	検図	担当	作成日 2011.03.14

ミヅシマ工業株式会社

	部品名	数	規格　材質	備　考
①	前　扉	1	PE	
②	底　板	1	PE	
③	側　板	2	PE	
④	後板（下）	1	PE	
⑤	後板（上）	1	PE	
⑥	回転扉	1	PE	
⑦	回転扉支え	2	PE	
⑧	回転軸	2	S20C	
⑨	通しボルト	4	STKM	
⑩	ツマミ	1	P.P	
⑪	銘板	1	PVC	
⑫	架台	2	PE	

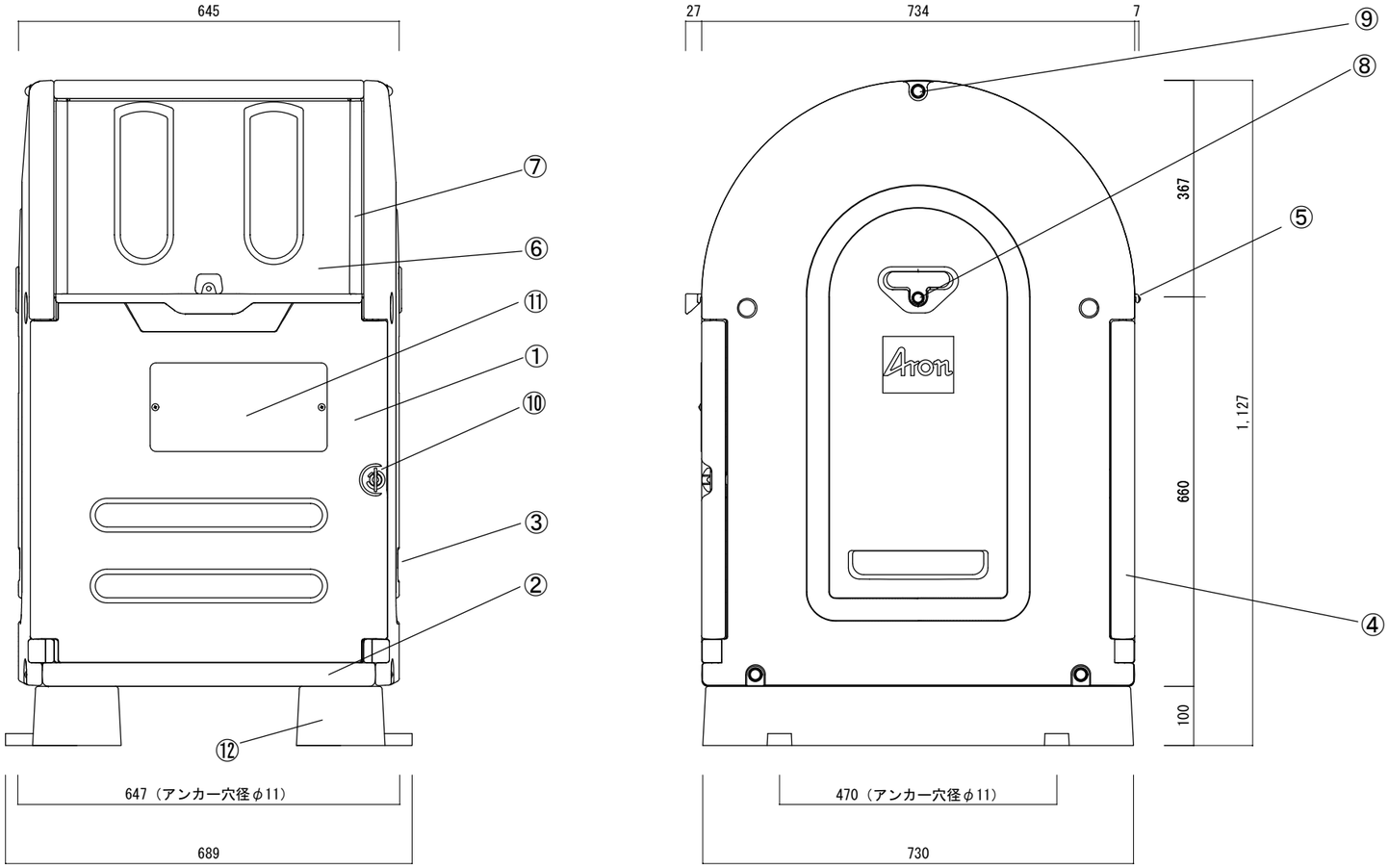

製品名 ステーションボックス＃300B			御　承　認　印
図面名 外形寸法図			年　月　日
縮尺 1／10	検図	担当	作成日 2015.3.19

ミヅシマ工業株式会社

	部品名	数	規格　材質	備　考
①	前　扉	1	PE	
②	底　板	1	PE	
③	側　板	2	PE	
④	後板（下）	1	PE	
⑤	後板（上）	1	PE	
⑥	回転扉	1	PE	
⑦	回転扉支え	2	PE	
⑧	回転軸	2	S20C	
⑨	通しボルト	3	STKM	
⑩	ツマミ	1	P.P	
⑪	銘板	1	PVC	
⑫	キャスターストッパー付	2	ゴム	
⑬	キャスターストッパー無	2	ゴム	

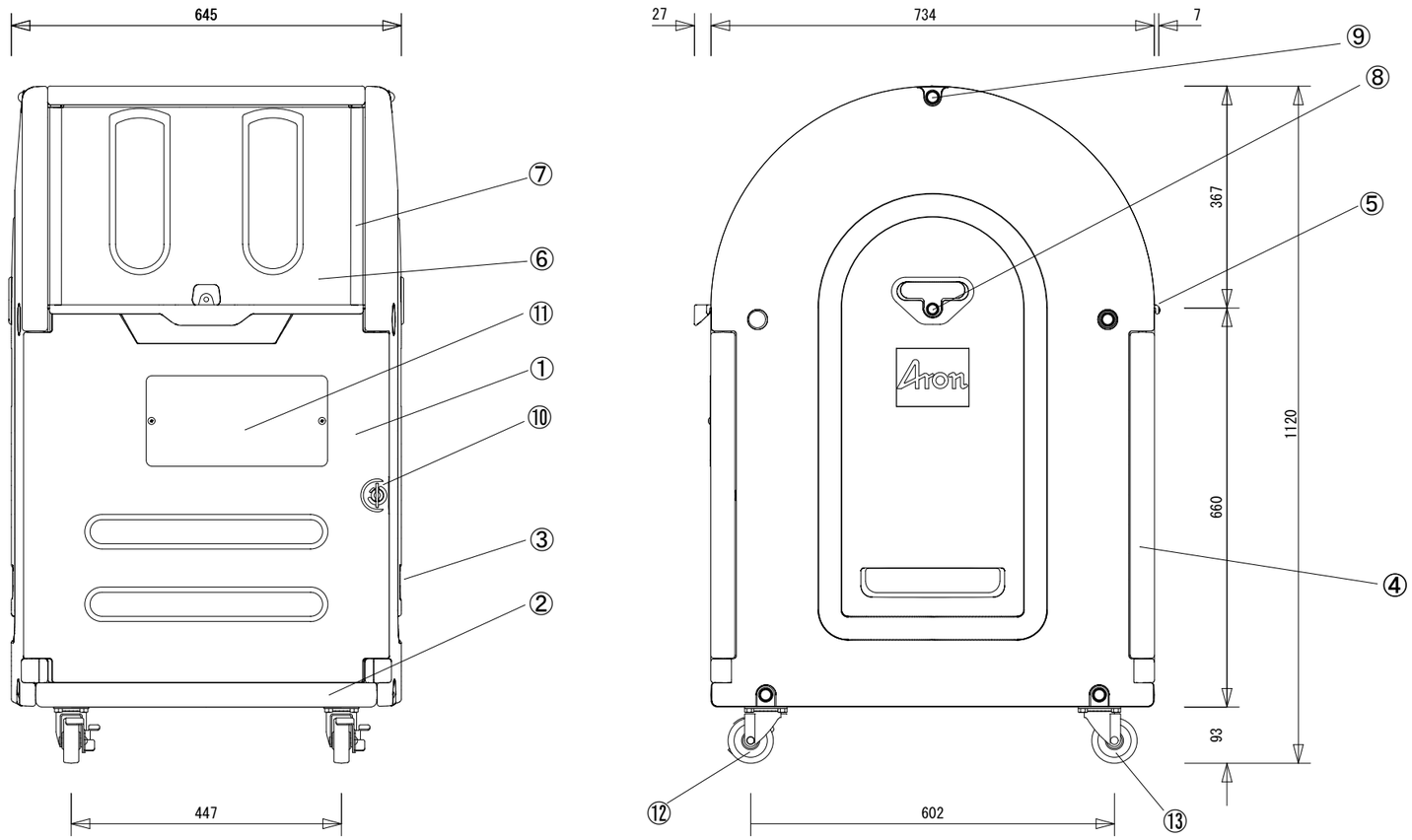

製品名 ステーションボックス＃300C			御　承　認　印
図面名 外形寸法図			年　月　日
縮尺 1／10	検図	担当	作成日 2011.03.14

ミヅシマ工業株式会社

	部品名	数	規格　材質	備　考
①	前　扉	1	HDPE	
②	底　板	1	HDPE	
③	側　板	2	HDPE	
④	後板（下）	1	HDPE	
⑤	後板（上）	1	HDPE	
⑥	回転扉	1	HDPE	
⑦	回転扉支え	2	HDPE	
⑧	回転軸	1	S20C	
⑨	通しボルト	1	STKM	
⑩	ツマミ	1	P.P	
⑪	銘板	1	PVC	
⑫	アジャスター	4	SWRM+SPCC	
⑬	ナット固定金具	4	SPCC	
⑭	スナップピン　呼び12	4	SS	
⑮	補強板A	4	SPCC	

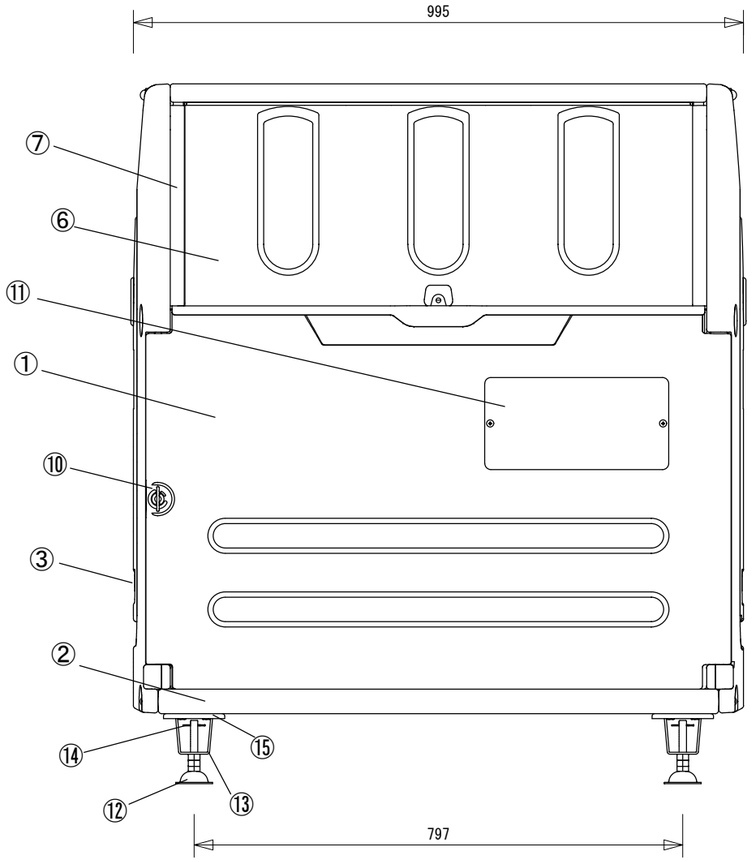

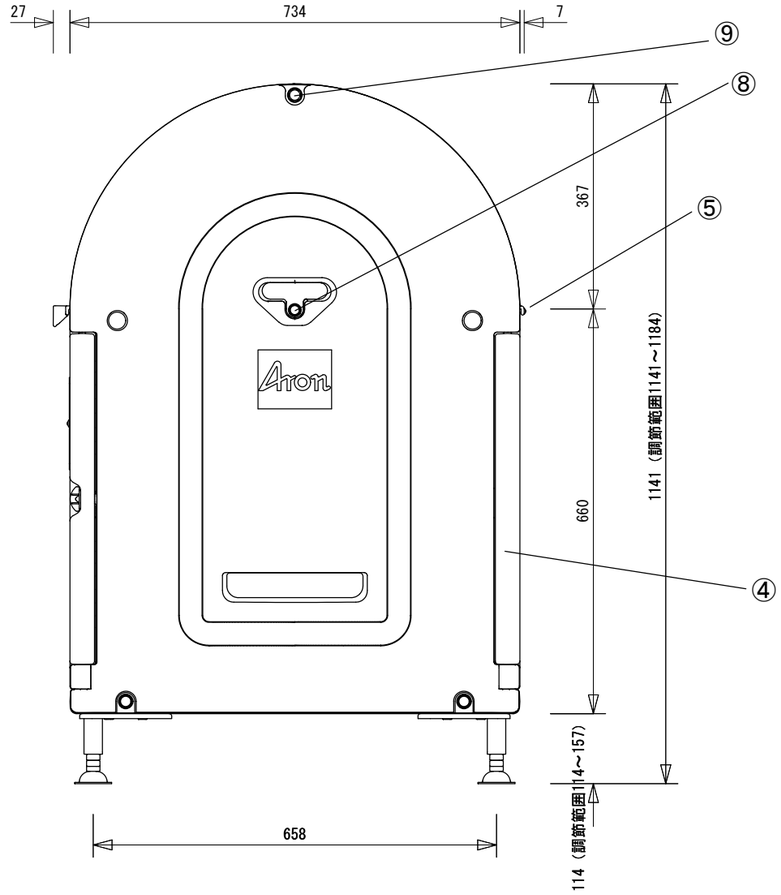

製品名 ステーションボックス＃500A			御　承　認　印
図面名 外形寸法図			年　月　日
縮尺 1／10	検図	担当	作成日 2011.03.14

ミヅシマ工業株式会社

	部品名	数	規格　材質	備　考
①	前　扉	1	PE	
②	底　板	1	PE	
③	側　板	2	PE	
④	後板（下）	1	PE	
⑤	後板（上）	1	PE	
⑥	回転扉	1	PE	
⑦	回転扉支え	2	PE	
⑧	回転軸	2	S20C	
⑨	通しボルト	4	STKM	
⑩	ツマミ	1	P.P	
⑪	銘板	1	PVC	
⑫	架台	2	PE	

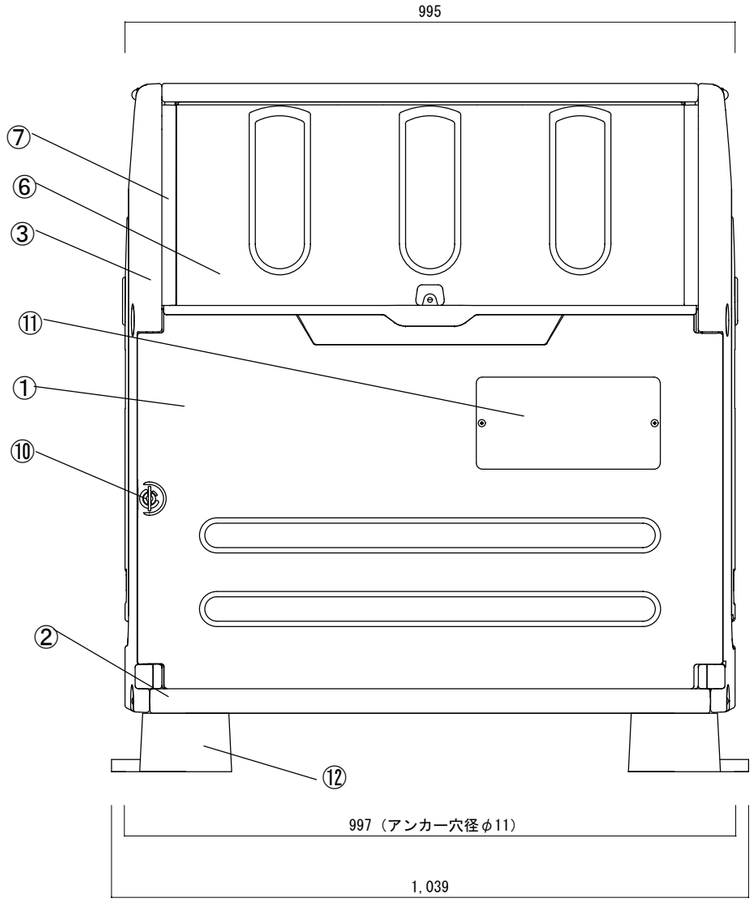

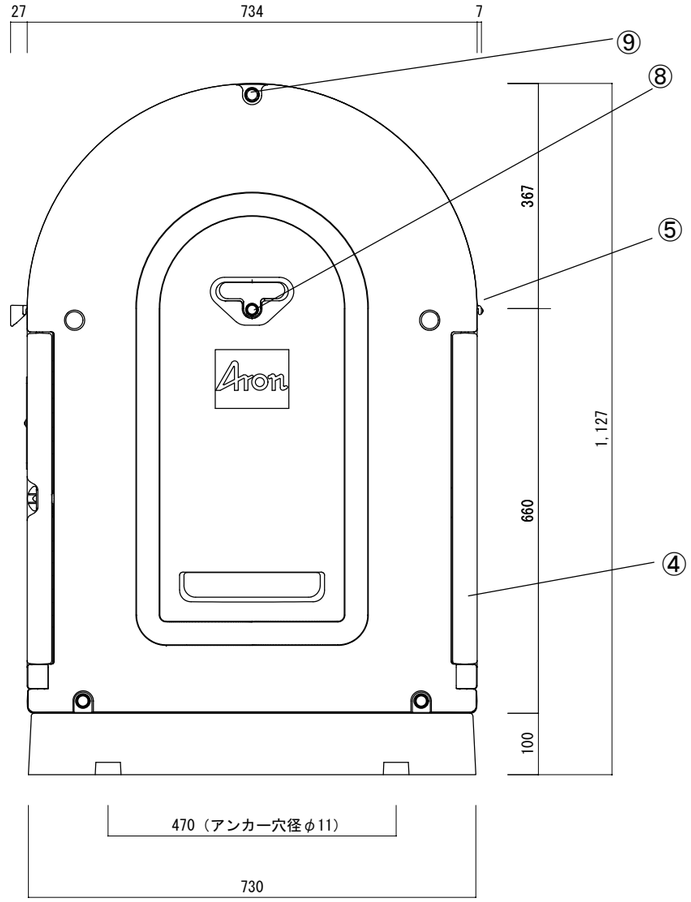

製品名 ステーションボックス＃500B			御　承　認　印
図面名 外形寸法図			年　月　日
縮尺 1／10	検図	担当	作成日 2015.3.19

ミヅシマ工業株式会社

	部品名	数	規格　材質	備　考
①	前　扉	1	PE	
②	底　板	1	PE	
③	側　板	2	PE	
④	後板（下）	1	PE	
⑤	後板（上）	1	PE	
⑥	回転扉	1	PE	
⑦	回転扉支え	2	PE	
⑧	回転軸	2	S20C	
⑨	通しボルト	4	STKM	
⑩	ツマミ	1	P.P	
⑪	銘板	1	PVC	
⑫	キャスターストッパー付	2	ゴム	
⑬	キャスターストッパー無	2	ゴム	
⑭	補強板	4	SPCC	

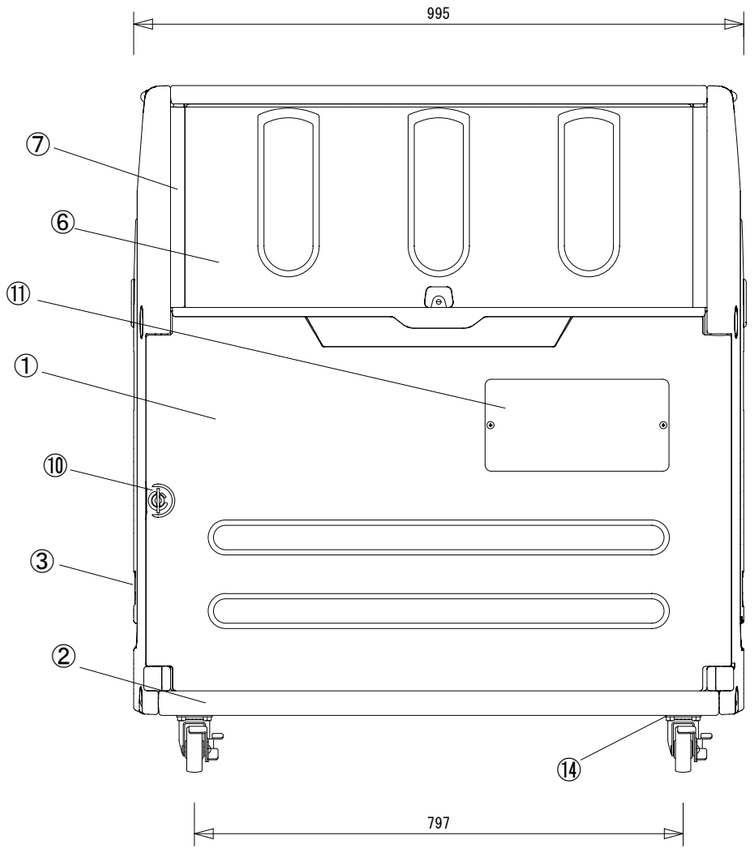

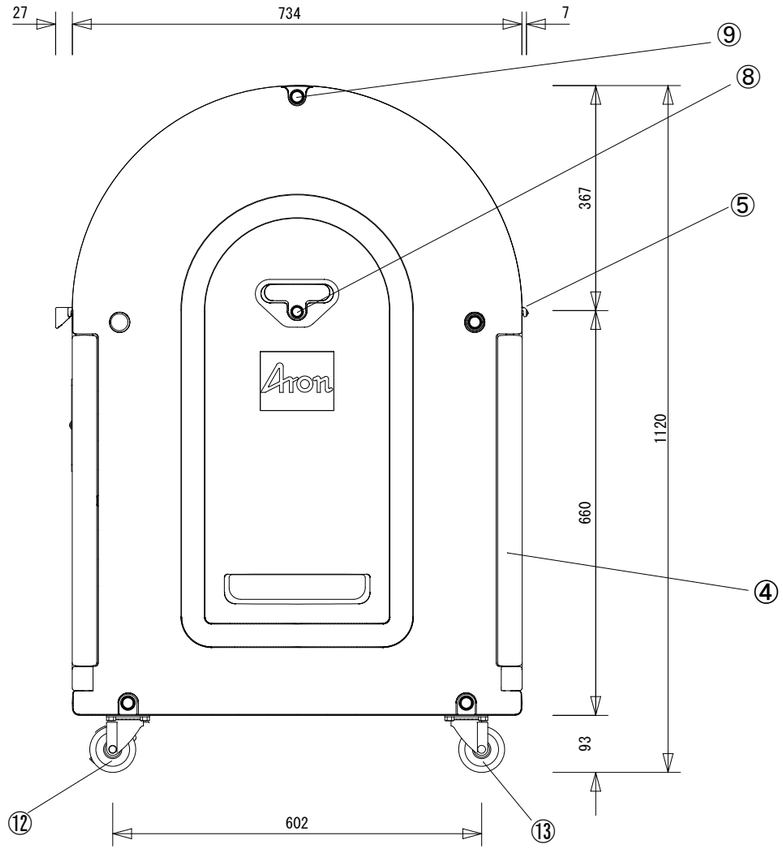

製品名 ステーションボックス＃500C			御　承　認　印
図面名 外形寸法図			年　月　日
縮尺 1／10	検図	担当	作成日 2011.03.14

ミヅシマ工業株式会社

	部品名	数	規格　材質	備　考
①	前　扉	2	HDPE	
②	底　板	1	HDPE	
③	側　板	2	HDPE	
④	後板（下）	2	HDPE	
⑤	後板（上）	2	HDPE	
⑥	回転扉	1	HDPE	
⑦	回転扉支え	2	HDPE	
⑧	回転軸	1	S20C	
⑨	通しボルト	3	STKM	
⑩	ツマミ	1	P.P	
⑪	フック	1	P.P	
⑫	銘板	1	PVC	
⑬	アジャスター	6	SWRM+SPCC	
⑭	ナット固定金具	6	SPCC	
⑮	スナップピン　呼び12	6	SS	
⑯	補強板A	1	SPCC	
⑰	補強板B	4	SPCC	

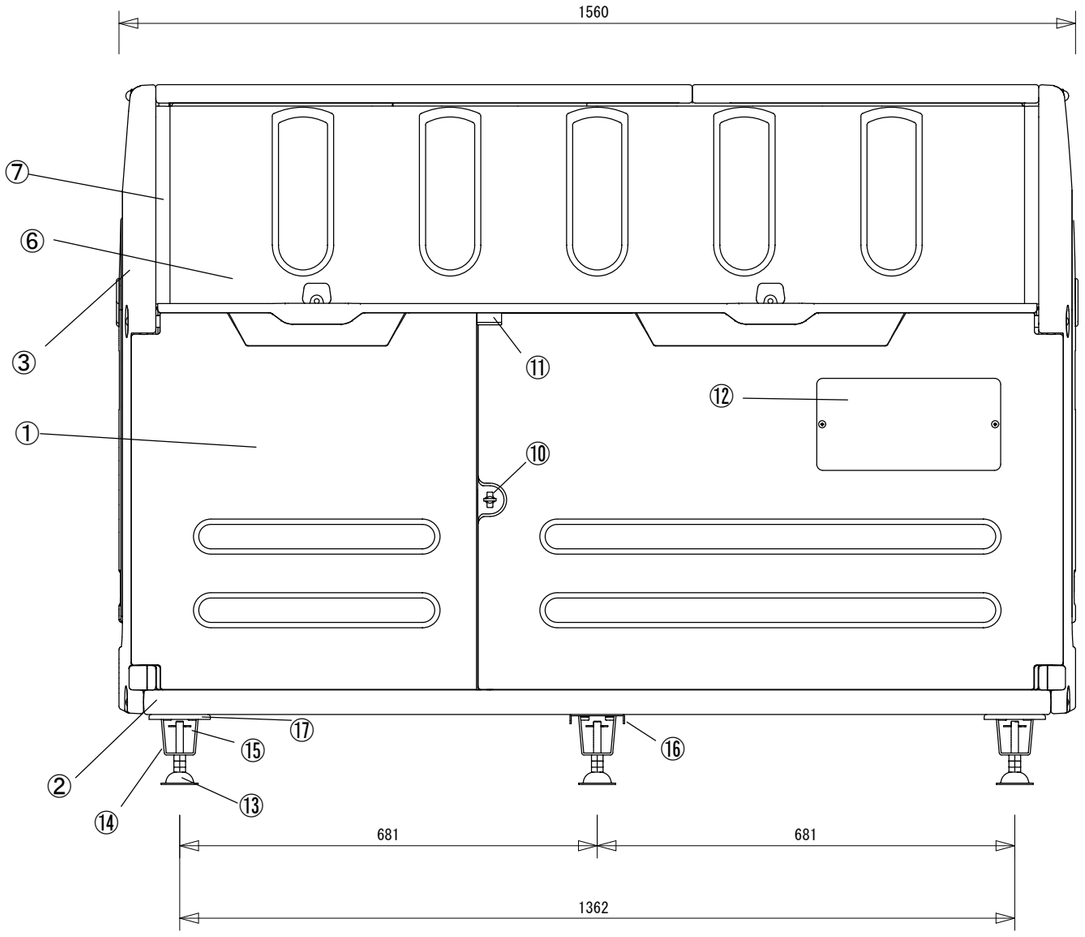

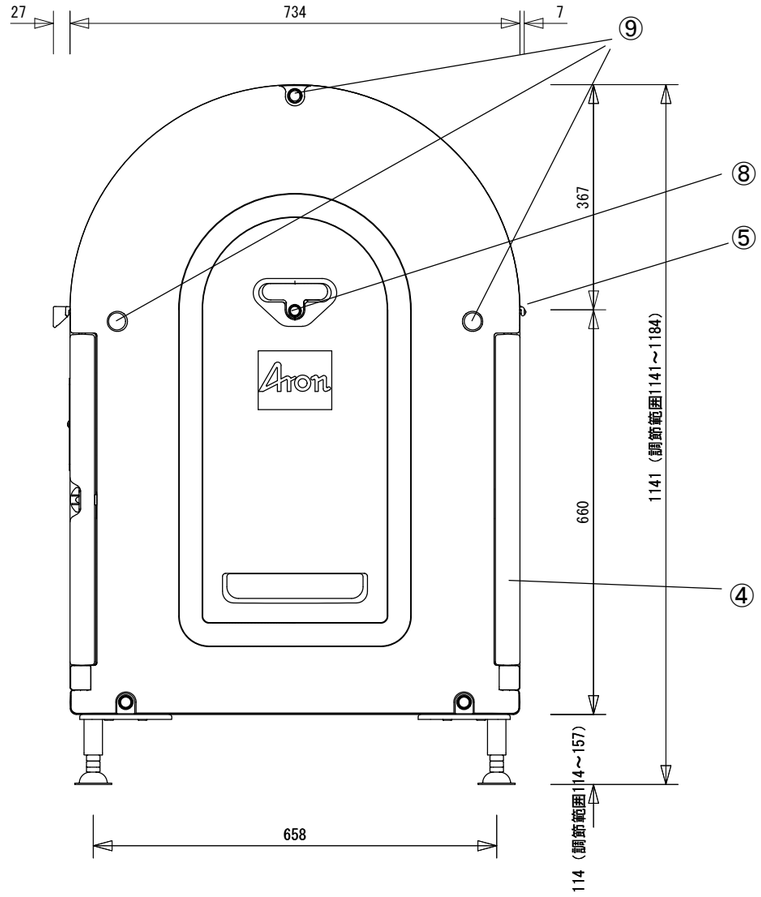

製品名 ステーションボックス＃800A			御　承　認　印
図面名 外形寸法図			年　月　日
縮尺 1／10	検図	担当	作成日 2011.03.14

ミヅシマ工業株式会社

	部品名	数	規格　材質	備　考
①	前　扉	2	PE	
②	底　板	1	PE	
③	側　板	2	PE	
④	後板（下）	2	PE	
⑤	後板（上）	2	PE	
⑥	回転扉	1	PE	
⑦	回転扉支え	2	PE	
⑧	回転軸	2	S20C	
⑨	通しボルト	5	STKM	
⑩	ツマミ	1	P.P	
⑪	フック	1	PP	
⑫	銘板	1	PVC	
⑬	架台	3	PE	

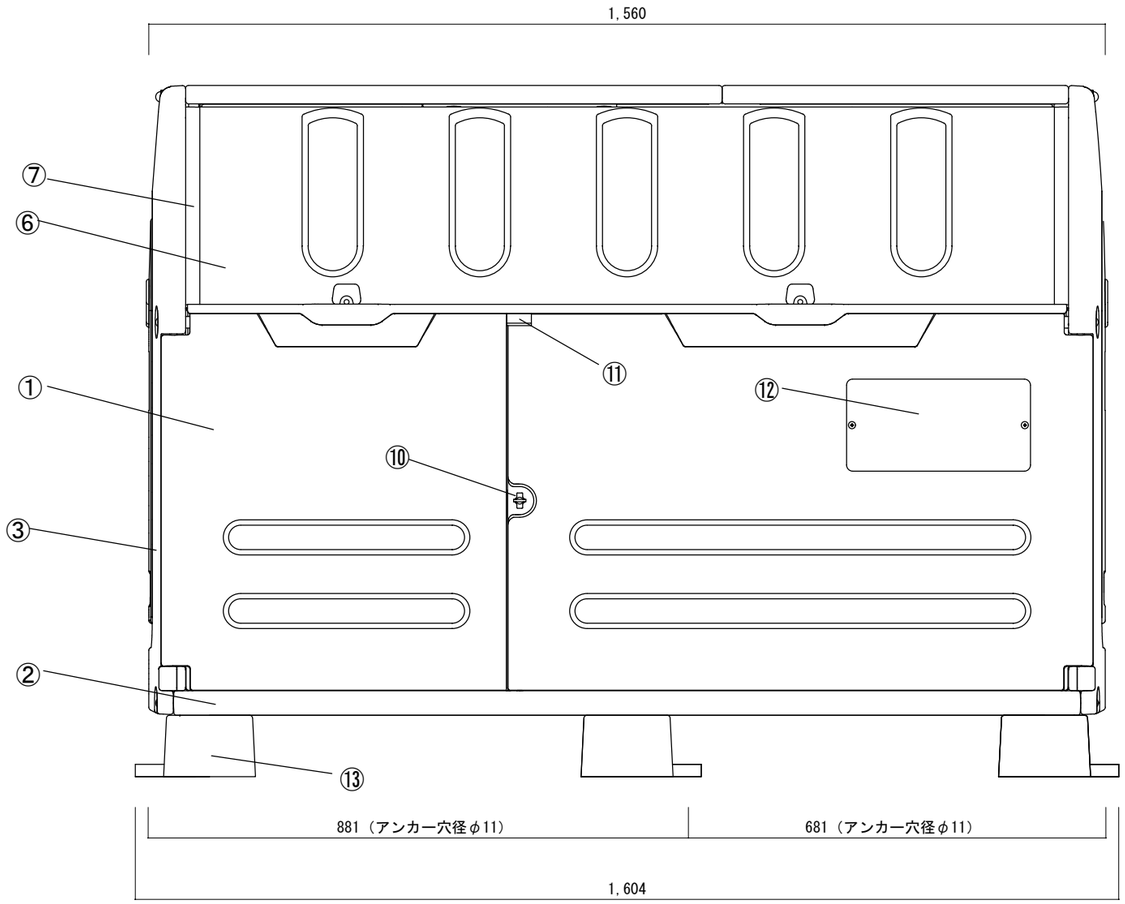

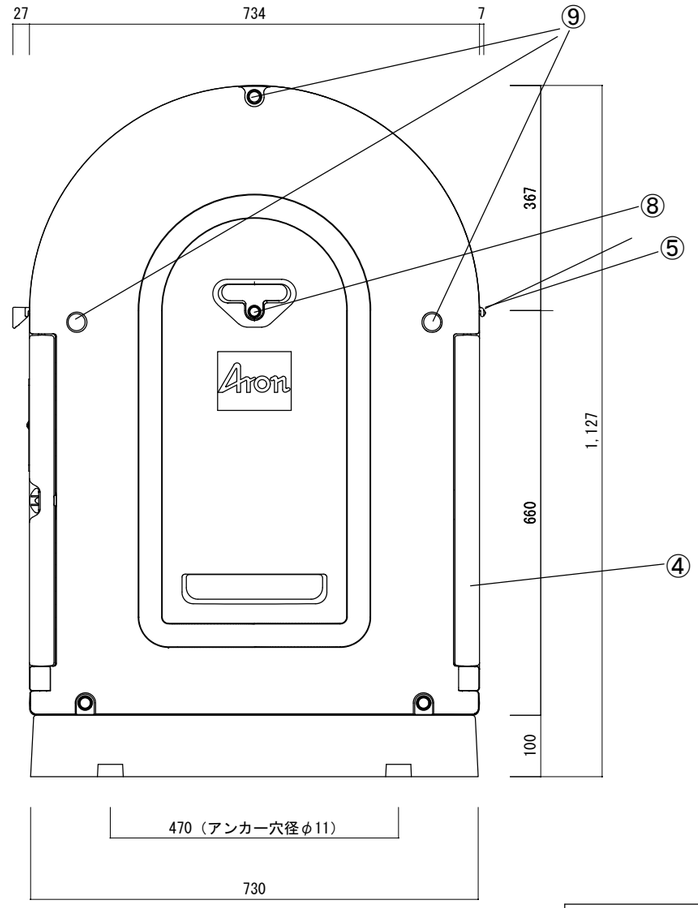

製品名			御　承　認　印
ステーションボックス＃800B			
図面名 外形寸法図			年　月　日
縮尺 1／10	検図	担当	作成日 2015.3.19

ミヅシマ工業株式会社

	部品名	数	規格　材質	備　考
①	前　扉	2	PE	
②	底　板	1	PE	
③	側　板	2	PE	
④	後板（下）	2	PE	
⑤	後板（上）	2	PE	
⑥	回転扉	1	PE	
⑦	回転扉支え	2	PE	
⑧	回転軸	2	S20C	
⑨	通しボルト	5	STKM	
⑩	ツマミ	1	P.P	
⑪	フック	1	PP	
⑫	銘板	1	PVC	
⑬	キャスターストッパー付	3	ゴム	
⑭	キャスターストッパー無	3	ゴム	
⑮	補強板B	4	SPCC	
⑯	補強板A	1	SPCC	

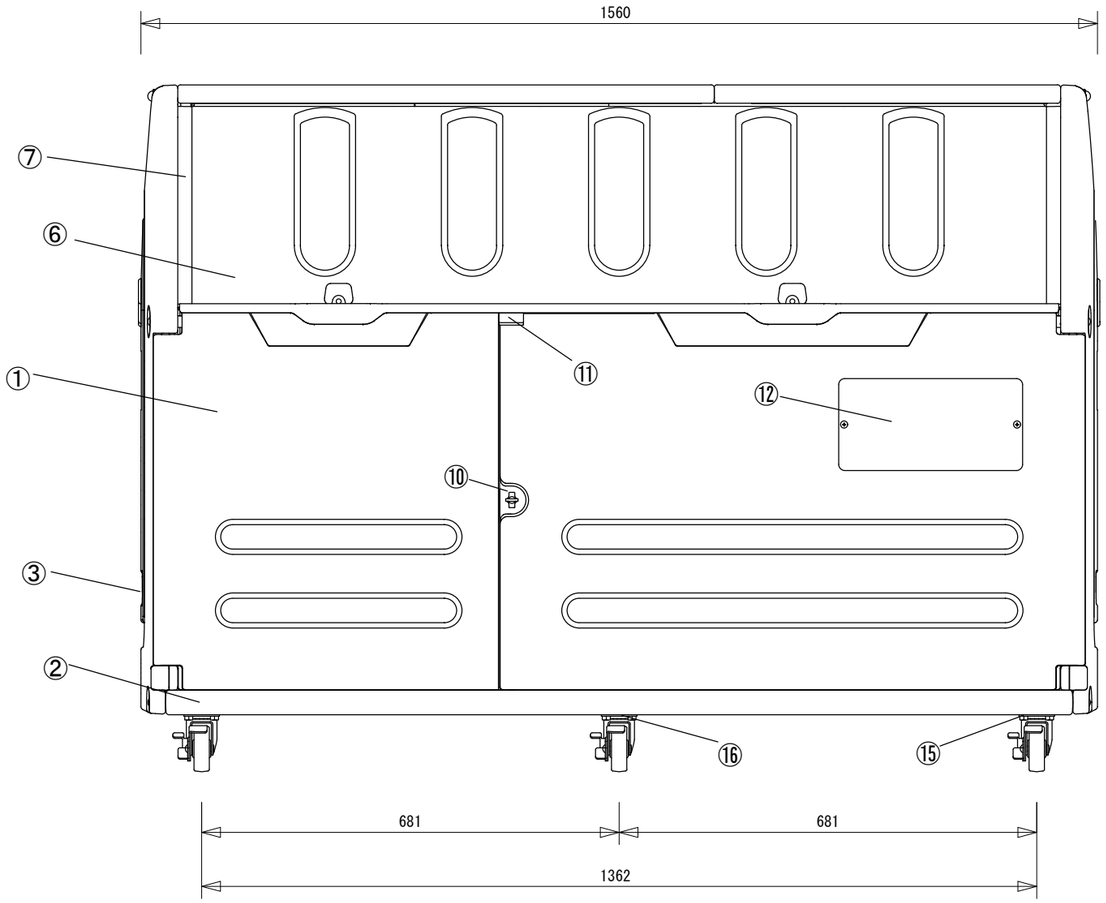

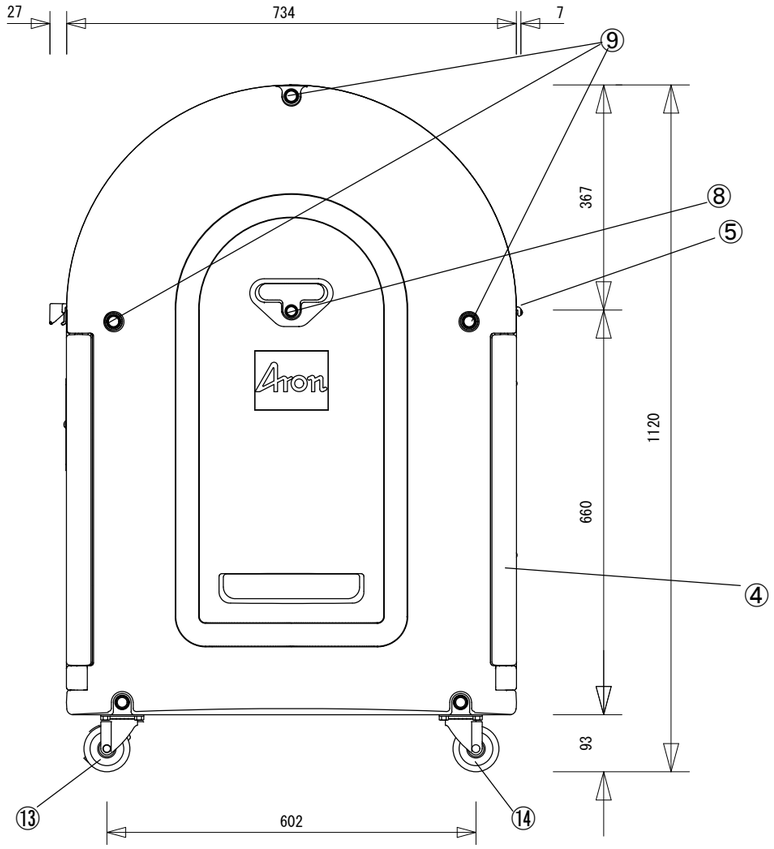

製品名			御　承　認　印
ステーションボックス＃800C			
図面名 外形寸法図			年　月　日
縮尺 1／10	検図	担当	作成日 2011.03.14

ミヅシマ工業株式会社

	部品名	数	規格　材質	備　考
①	前　扉	1	HDPE	
②	底　板	1	HDPE	
③	側　板	2	HDPE	
④	後板（下）	1	HDPE	
⑤	後板（上）	1	HDPE	
⑥	回転扉	1	HDPE	
⑦	回転扉支え	2	HDPE	
⑧	回転軸	1	S20C	
⑨	通しボルト	1	STKM	
⑩	ツマミ	1	P.P	
⑪	銘板	1	PVC	
⑫	ポリカーボネート板	1	ポリカーボネート	
⑬	アジャスター	4	SWRM+SPCC	
⑭	ナット固定金具	4	SPCC	
⑮	スナップピン　呼び12	4	SS	
⑯	補強板B	4	SPCC	

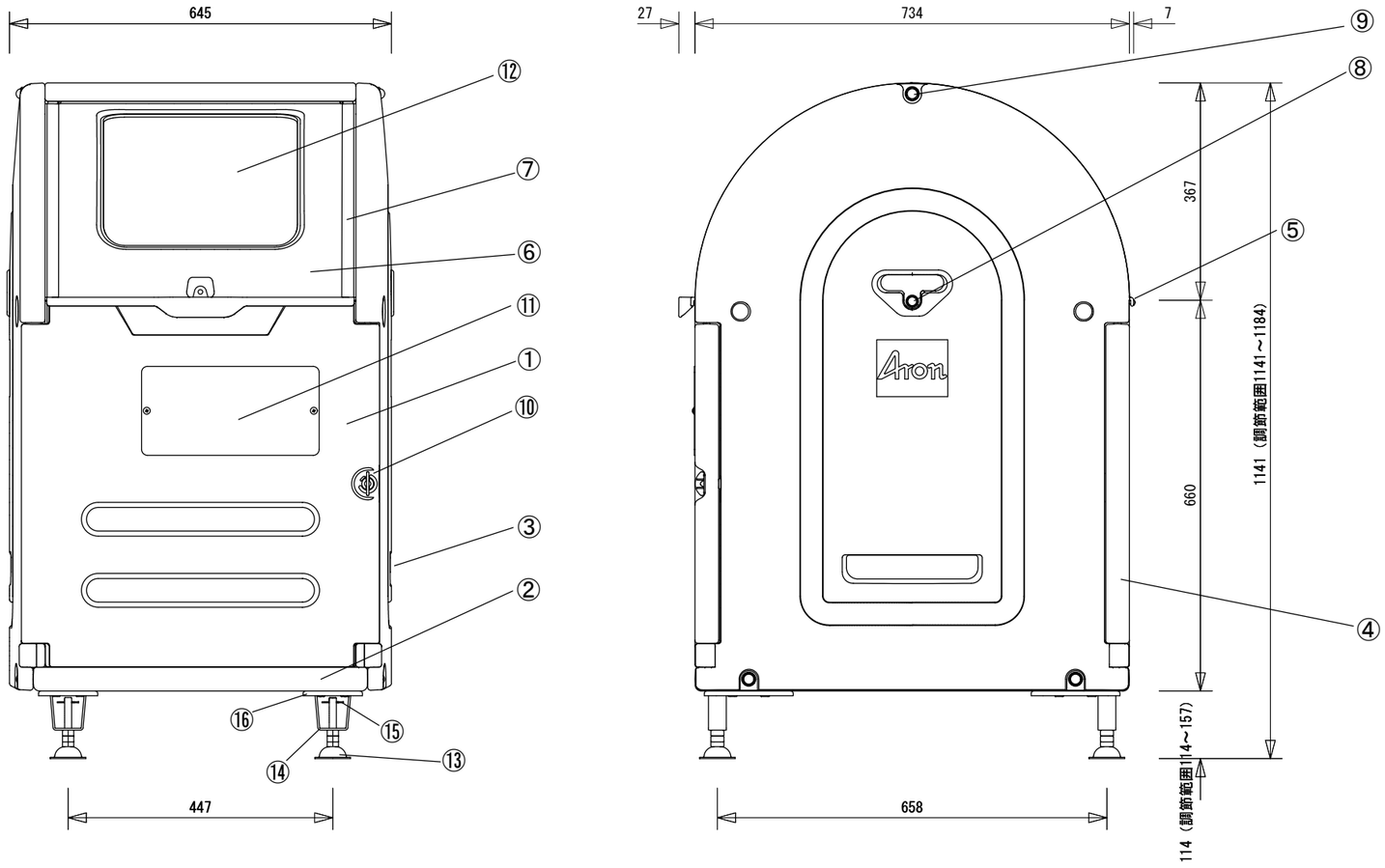

製品名 ステーションボックス透明＃300A			御　承　認　印
図面名 外形寸法図			年　月　日
縮尺 1／10	検図	担当	作成日 2011.03.14

ミヅシマ工業株式会社

	部品名	数	規格　材質	備　考
①	前　扉	1	HDPE	
②	底　板	1	HDPE	
③	側　板	2	HDPE	
④	後板（下）	1	HDPE	
⑤	後板（上）	1	HDPE	
⑥	回転扉	1	HDPE	
⑦	回転扉支え	2	HDPE	
⑧	回転軸	1	S20C	
⑨	通しボルト	1	STKM	
⑩	ツマミ	1	P.P	
⑪	銘板	1	PVC	
⑫	ポリカーボネート板	1	ポリカーボネート	
⑬	架台	2	PP+PE	

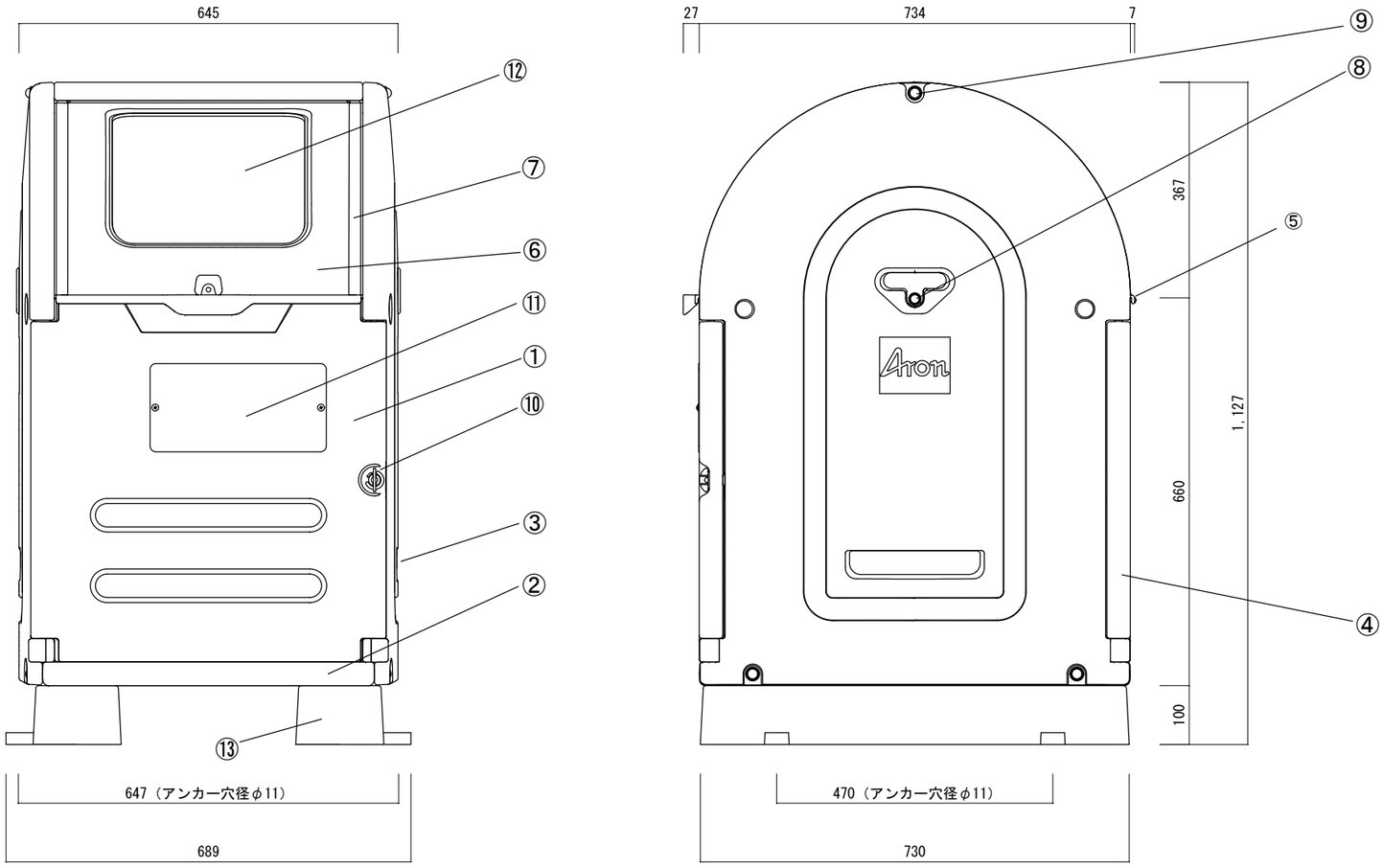

製品名 ステーションボックス透明＃300B			御　承　認　印
図面名 外形寸法図			年　月　日
縮尺 1／10	検図	担当	作成日 2015.3.19

ミヅシマ工業株式会社

	部品名	数	規格　材質	備　考
①	前　扉	1	HDPE	
②	底　板	1	HDPE	
③	側　板	2	HDPE	
④	後板（下）	1	HDPE	
⑤	後板（上）	1	HDPE	
⑥	回転扉	1	HDPE	
⑦	回転扉支え	2	HDPE	
⑧	回転軸	1	S20C	
⑨	通しボルト	1	STKM	
⑩	ツマミ	1	P.P	
⑪	銘板	1	PVC	
⑫	ポリカーボネート	1	ポリカーボネート	
⑬	キャスターストッパー付	2		
⑭	キャスターストッパー無	2		
⑮	補強板B	4	SPCC	

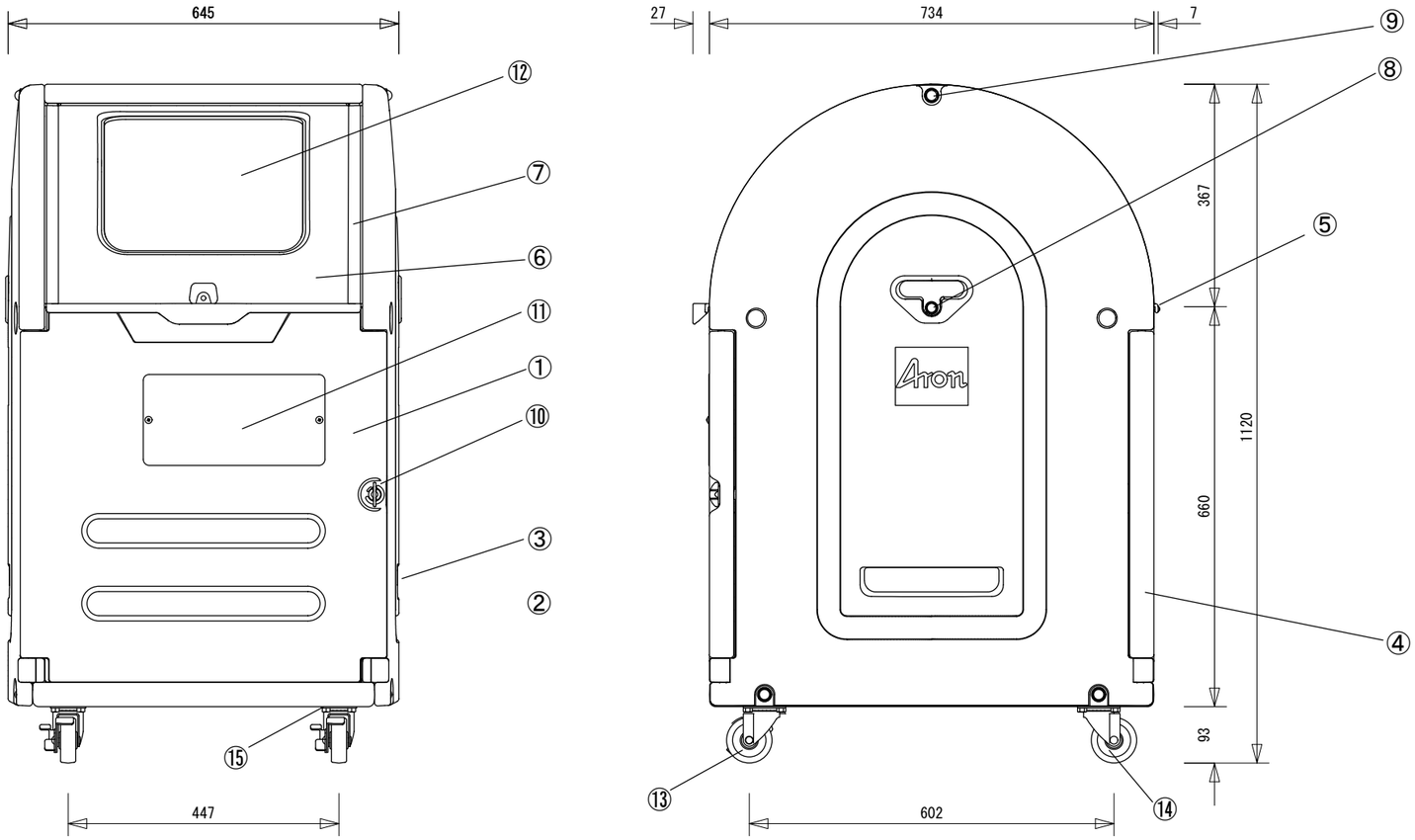

製品名			御　承　認　印
ステーションボックス透明＃300C			
図面名 外形寸法図			年　月　日
縮尺 1／10	検図	担当	作成日 2011.03.14

ミヅシマ工業株式会社

	部品名	数	規格　材質	備　考
①	前　扉	1	HDPE	
②	底　板	1	HDPE	
③	側　板	2	HDPE	
④	後板（下）	1	HDPE	
⑤	後板（上）	1	HDPE	
⑥	回転扉	1	HDPE	
⑦	回転扉支え	2	HDPE	
⑧	回転軸	1	S20C	
⑨	通しボルト	1	STKM	
⑩	ツマミ	1	P.P	
⑪	銘板	1	PVC	
⑫	ポリカーボネート板	1	ポリカーボネート	
⑬	アジャスター	4	SWRM+SPCC	
⑭	ナット固定金具	4	SPCC	
⑮	スナップピン　呼び12	4	SS	
⑯	補強板A	4	SPCC	

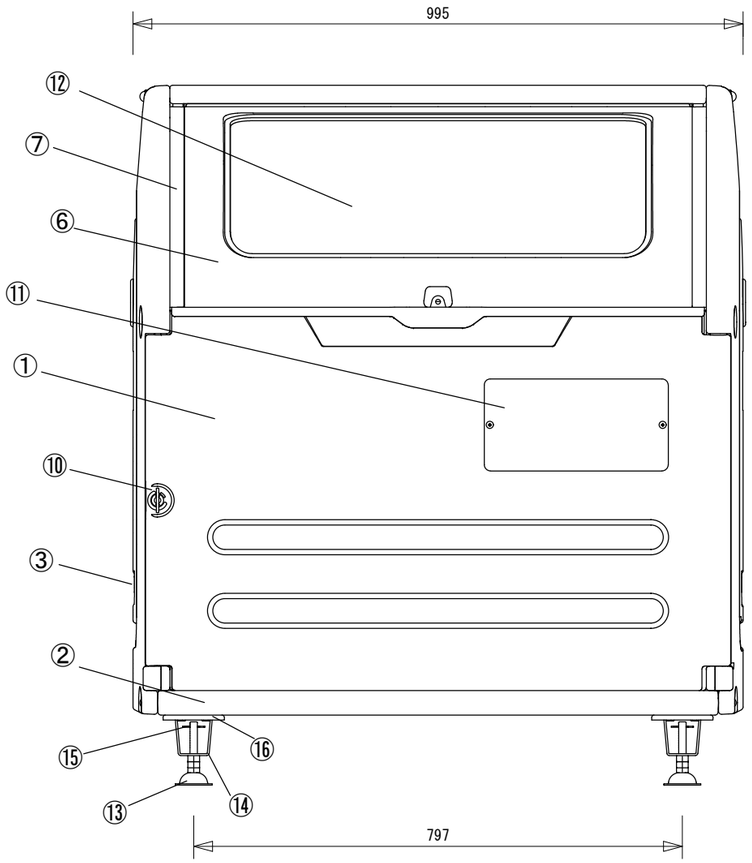

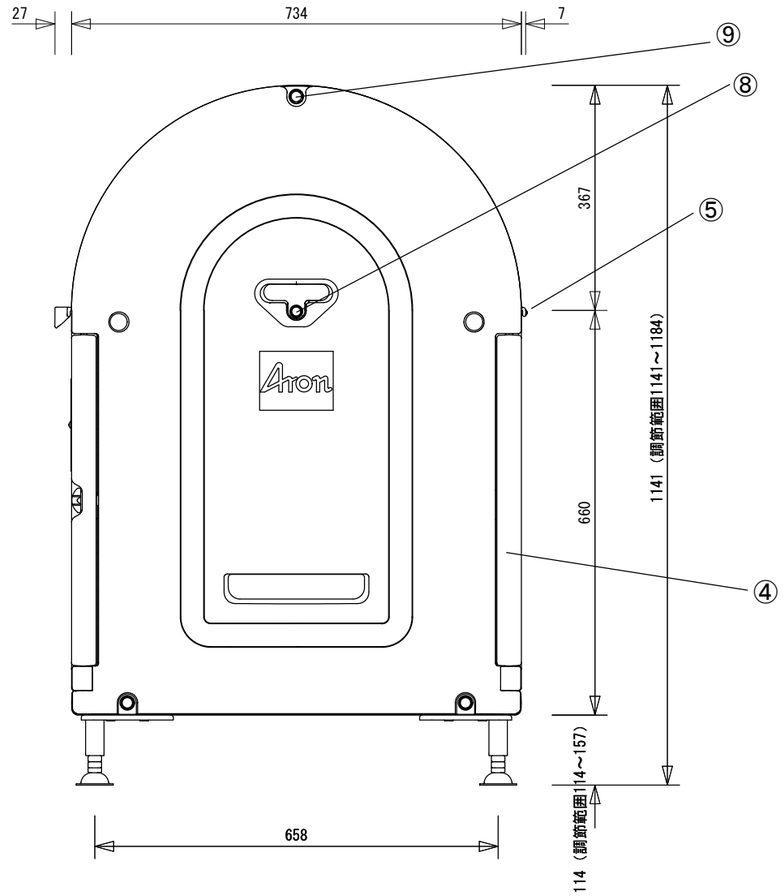

製品名			御　承　認　印
ステーションボックス透明＃500A			
図面名 外形寸法図			年　月　日
縮尺 1／10	検図	担当	作成日 2011.03.14

ミヅシマ工業株式会社

	部品名	数	規格　材質	備　考
①	前　扉	1	HDPE	
②	底　板	1	HDPE	
③	側　板	2	HDPE	
④	後板（下）	1	HDPE	
⑤	後板（上）	1	HDPE	
⑥	回転扉	1	HDPE	
⑦	回転扉支え	2	HDPE	
⑧	回転軸	1	S20C	
⑨	通しボルト	1	STKM	
⑩	ツマミ	1	P.P	
⑪	銘板	1	PVC	
⑫	ポリカーボネート板	1	ポリカーボネート	
⑬	架台	2	PP+PE	

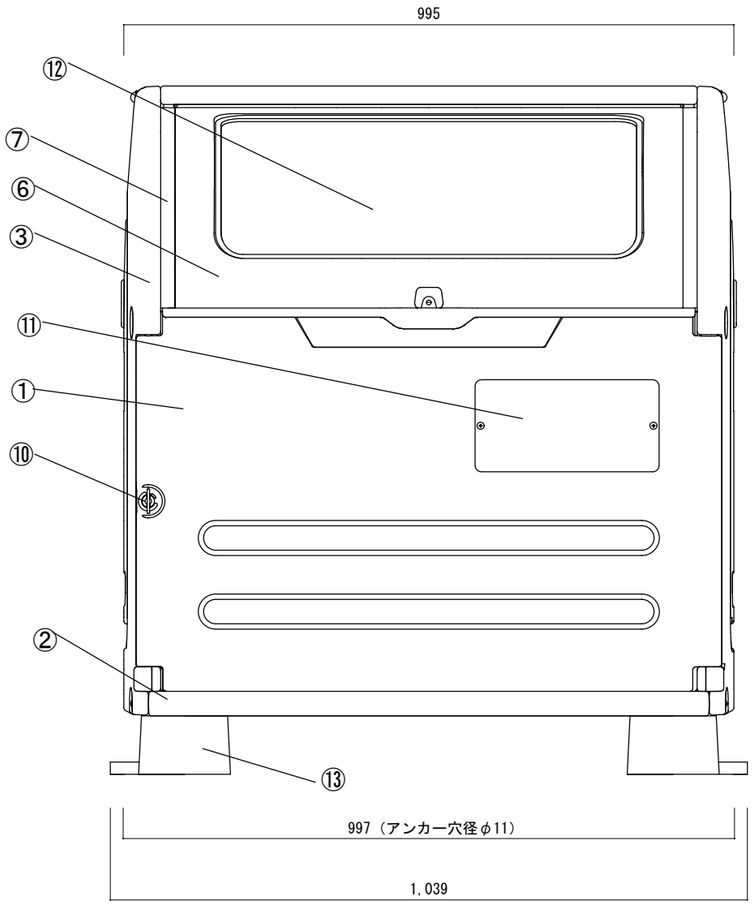

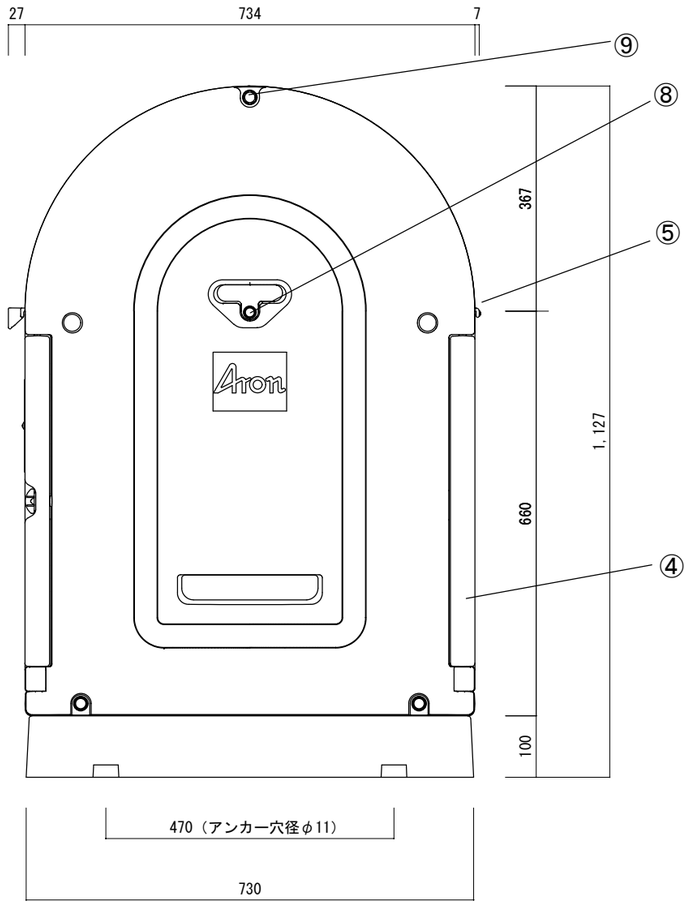

製品名 ステーションボックス透明＃500B			御　承　認　印
図面名 外形寸法図			年　月　日
縮尺 1／10	検図	担当	作成日 2015.3.19

ミヅシマ工業株式会社

	部品名	数	規格　材質	備　考
①	前　扉	1	HDPE	
②	底　板	1	HDPE	
③	側　板	2	HDPE	
④	後板（下）	1	HDPE	
⑤	後板（上）	1	HDPE	
⑥	回転扉	1	HDPE	
⑦	回転扉支え	2	HDPE	
⑧	回転軸	1	S20C	
⑨	通しボルト	1	STKM	
⑩	ツマミ	1	P.P	
⑪	銘板	1	PVC	
⑫	ポリカーボネート	1	ポリカーボネート	
⑬	キャスターストッパー付	2		
⑭	キャスターストッパー無	2		
⑮	補強板B	4	SPCC	

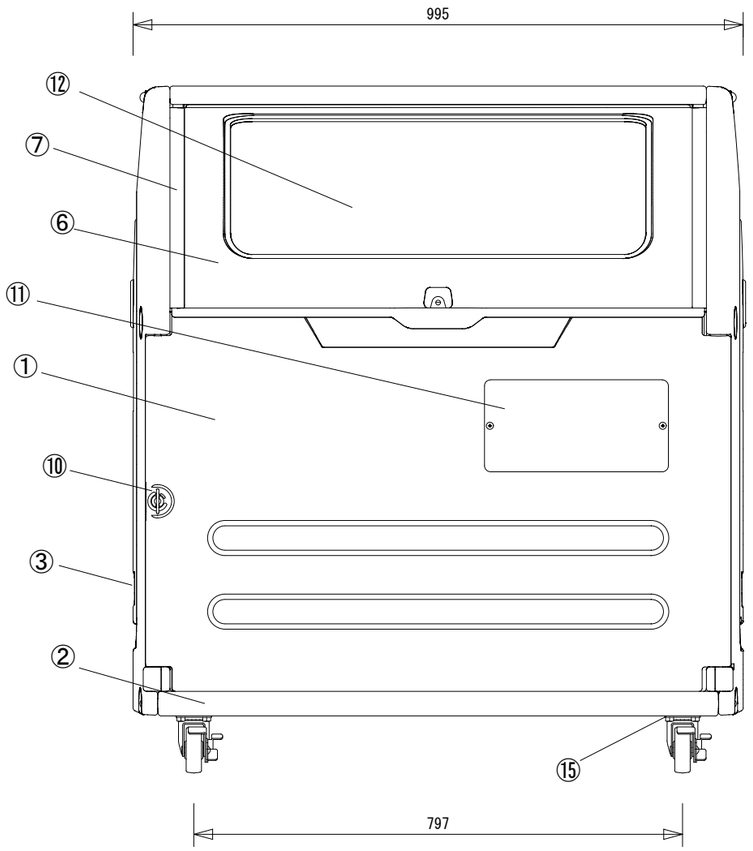

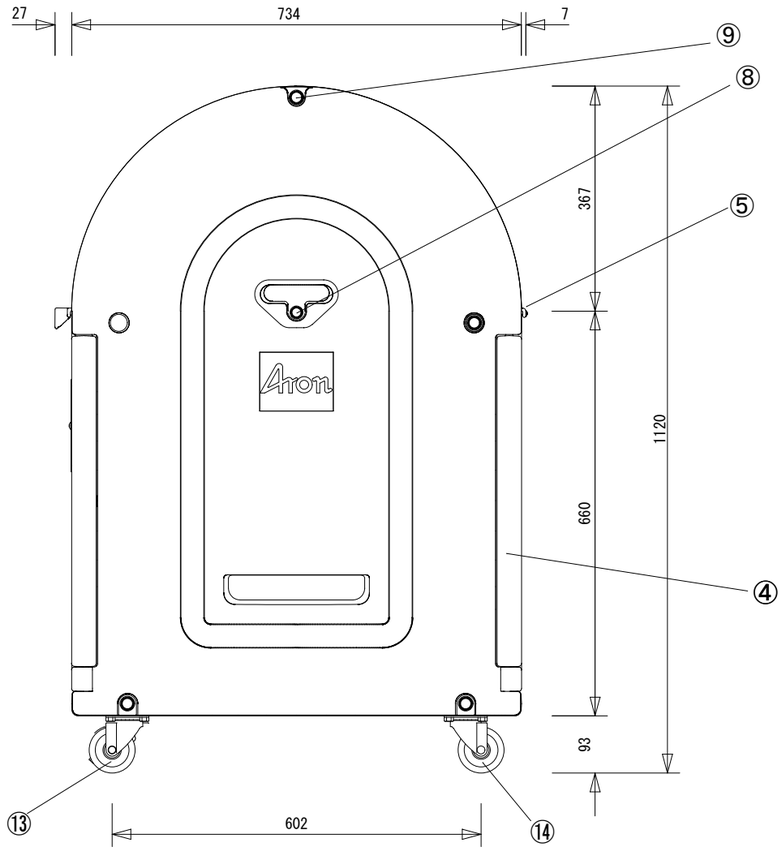

製品名 ステーションボックス透明＃500C			御　承　認　印
図面名 外形寸法図			年　月　日
縮尺 1／10	検図	担当	作成日 2011.03.14

ミヅシマ工業株式会社

	部品名	数	規格　材質	備　考
①	前　扉	2	HDPE	
②	底　板	1	HDPE	
③	側　板	2	HDPE	
④	後板（下）	2	HDPE	
⑤	後板（上）	2	HDPE	
⑥	回転扉	1	HDPE	
⑦	回転扉支え	2	HDPE	
⑧	回転軸	1	S20C	
⑨	通しボルト	3	STKM	
⑩	ツマミ	1	P.P	
⑪	銘板	1	PVC	
⑫	ポリカーボネート板	1	ポリカーボネート	
⑬	フック	1	P.P	
⑭	アジャスター	6	SWRM+SPCC	
⑮	ナット固定金具	6	SPCC	
⑯	スナップピン　呼び12	6	SS	
⑰	補強板B	4	SPCC	
⑱	補強板A	1	SPCC	

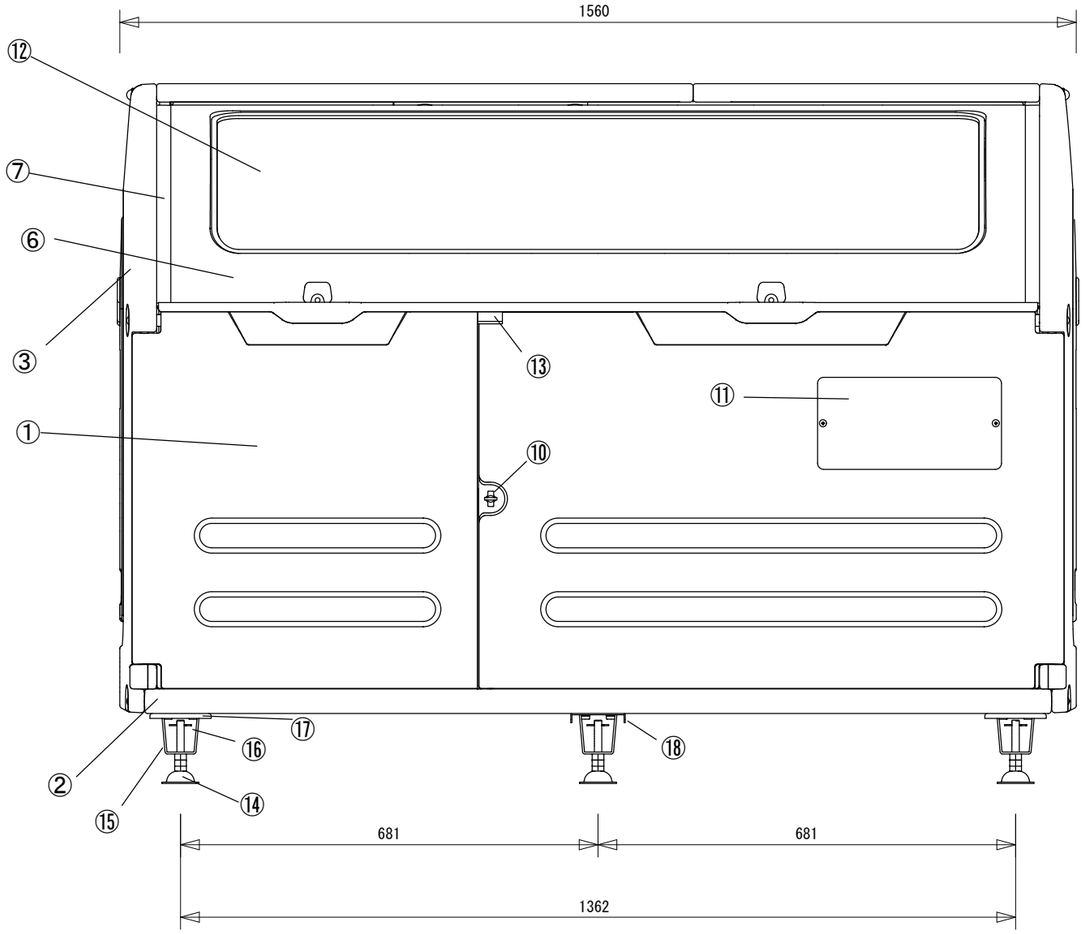

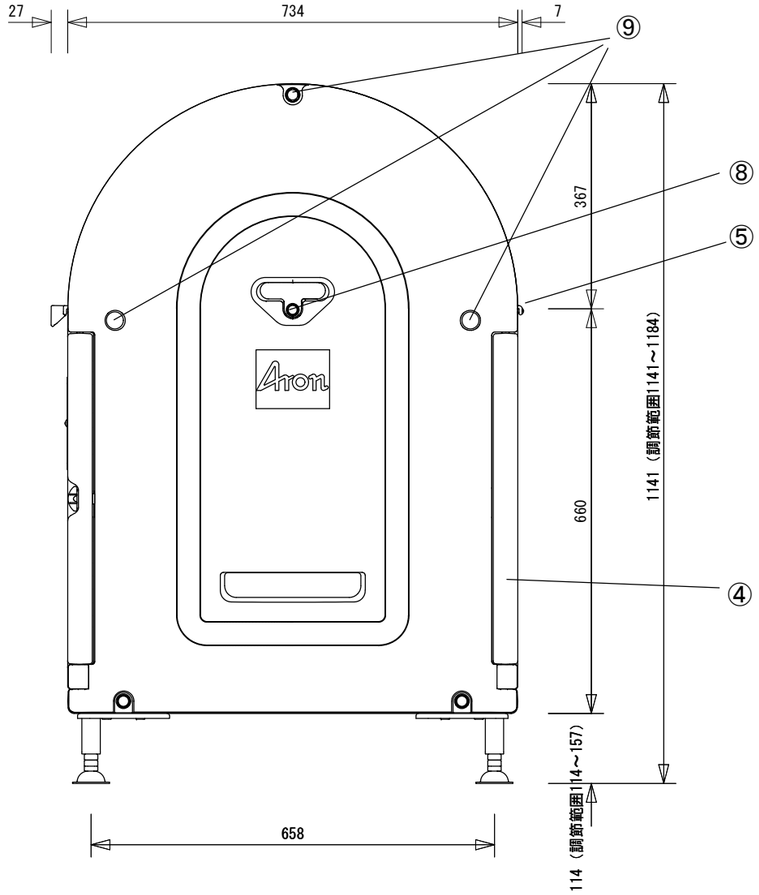

製品名 ステーションボックス透明＃800A			御　承　認　印
図面名 外形寸法図			年　月　日
縮尺 1／10	検図	担当	作成日 2011.03.14

ミヅシマ工業株式会社

	部品名	数	規格　材質	備　考
①	前　扉	2	HDPE	
②	底　板	1	HDPE	
③	側　板	2	HDPE	
④	後板（下）	2	HDPE	
⑤	後板（上）	2	HDPE	
⑥	回転扉	1	HDPE	
⑦	回転扉支え	2	HDPE	
⑧	回転軸	1	S20C	
⑨	通しボルト	3	STKM	
⑩	ツマミ	1	P.P	
⑪	銘板	1	PVC	
⑫	ポリカーボネート板	1	ポリカーボネート	
⑬	フック	1	PP	
⑭	架台	3	PP+PE	

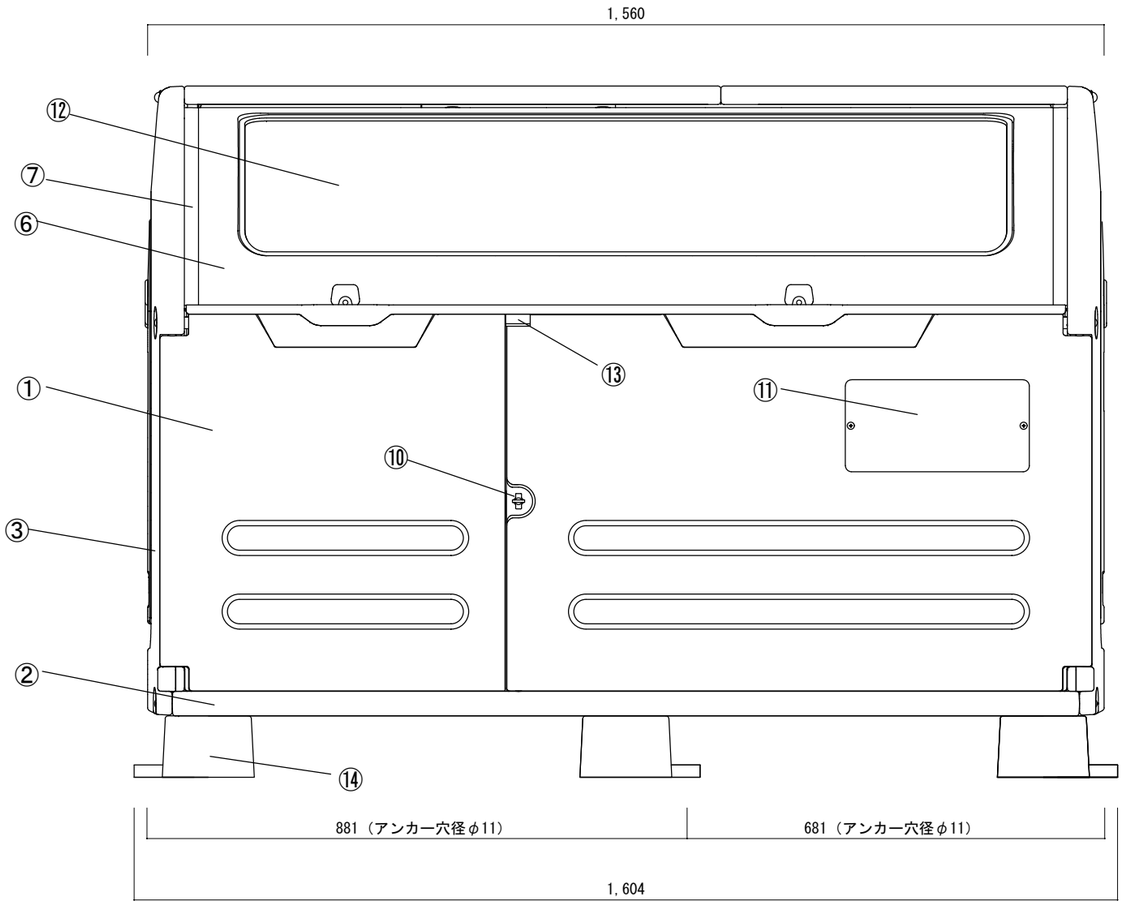

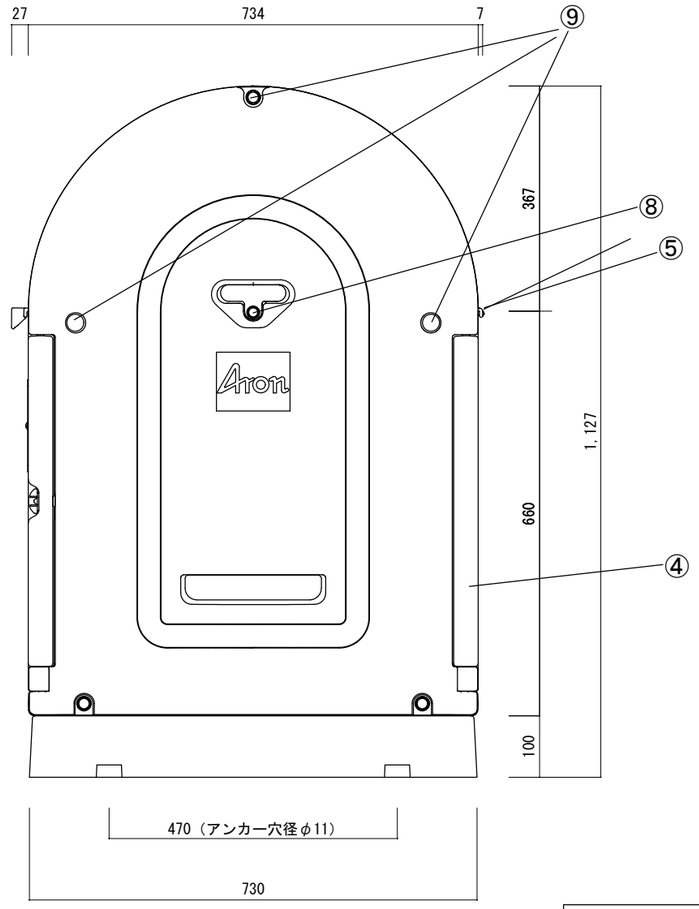

製品名 ステーションボックス透明＃800B			御　承　認　印
図面名 外形寸法図			年　月　日
縮尺 1／10	検図	担当	作成日 2015.3.19

ミヅシマ工業株式会社

	部品名	数	規格　材質	備　考
①	前　扉	2	HDPE	
②	底　板	1	HDPE	
③	側　板	2	HDPE	
④	後板（下）	2	HDPE	
⑤	後板（上）	2	HDPE	
⑥	回転扉	1	HDPE	
⑦	回転扉支え	2	HDPE	
⑧	回転軸	1	S20C	
⑨	通しボルト	3	STKM	
⑩	ツマミ	1	P.P	
⑪	銘板	1	PVC	
⑫	ポリカーボネート	1	ポリカーボネート	
⑬	フック	1	PP	
⑭	キャスターストッパー付	3		
⑮	キャスターストッパー無	3		
⑯	補強板B	4	SPCC	
⑰	補強板A	1	SPCC	

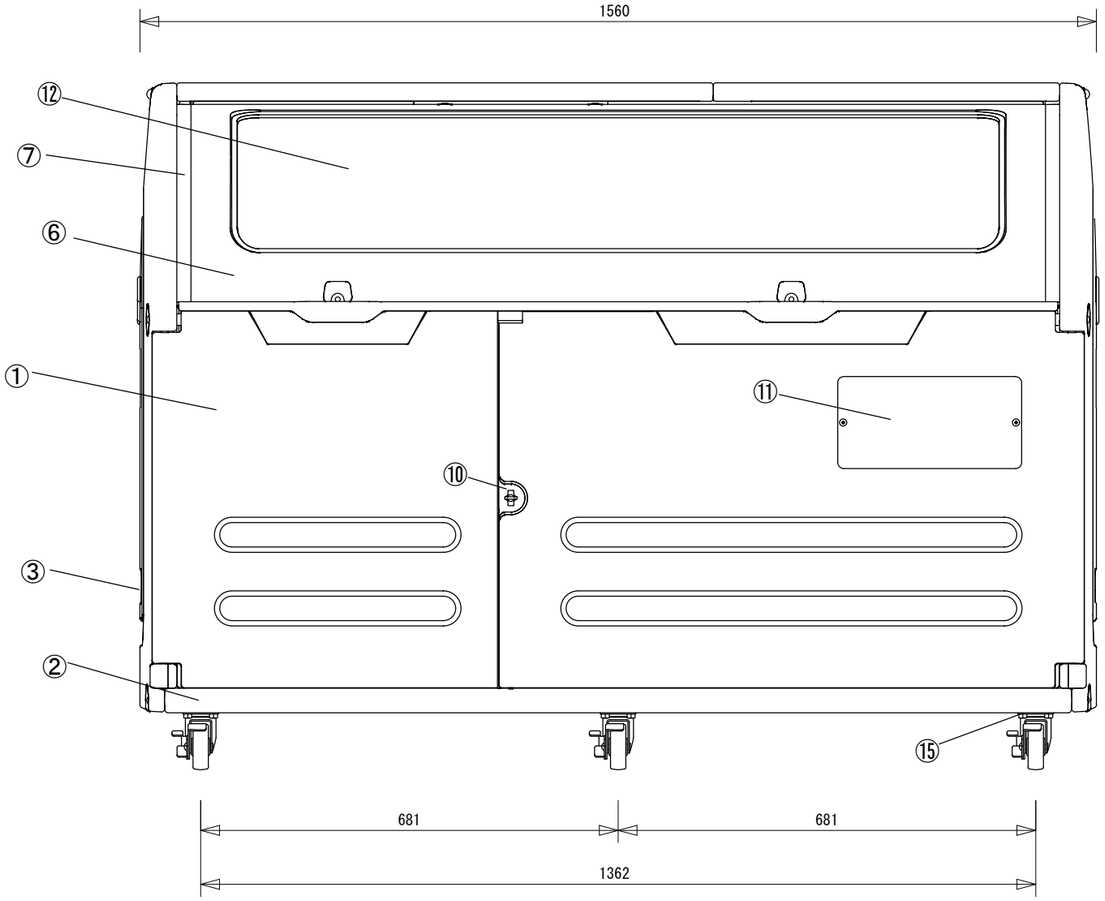

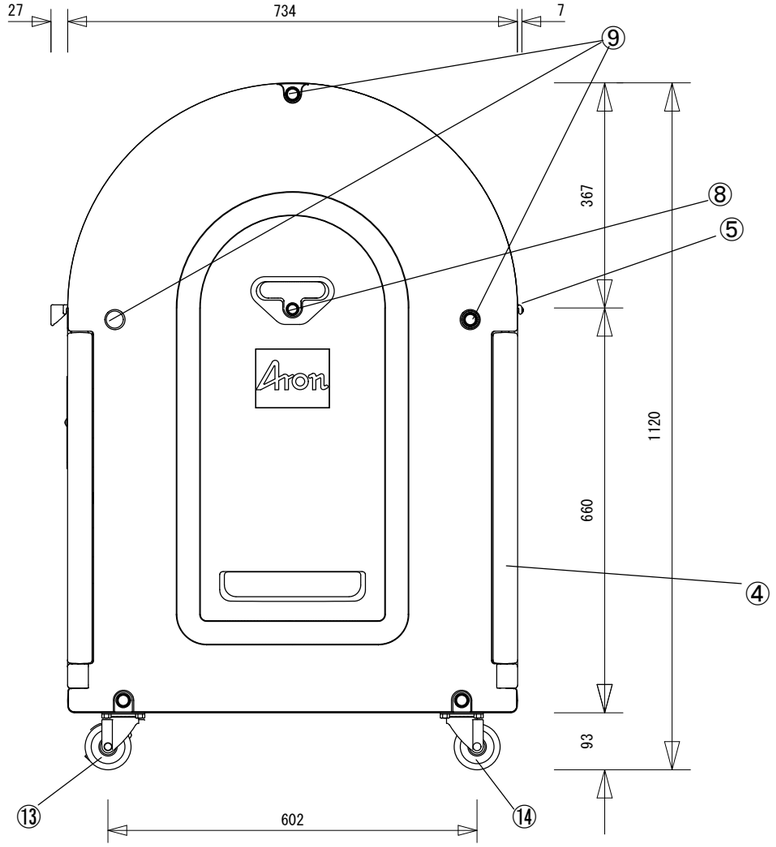

製品名 ステーションボックス透明＃800C			御　承　認　印
図面名 外形寸法図			年　月　日
縮尺 1／10	検図	担当	作成日 2011.03.14

ミヅシマ工業株式会社