	部品名	数	規格　材質	備　考
①	口枠	1	SPCC　t=0.8	ﾒﾗﾐﾝ焼付塗装
②	投入口	1	SPCC　t=0.8	〃
③	底板	1	SPCC　t=0.4	カラー鋼板
④	本体	1組	SPCC　t=0.4	カラー鋼板
⑤	看　板	1	SPCC　t=0.8	ﾒﾗﾐﾝ焼付塗装（別売）
⑥	看板プレート	1	クリアファイル　B5サイズ	〃　（別売）
⑦	エッジカバー	1	再生エラストマー（55%）	

寸　法　範　囲	公　差
0以上～5未満	±0.2以下
5以上～30未満	±0.3以下
30以上～100未満	±0.5以下
100以上～500未満	±0.7以下
500以上	±1.0以下

※指示ナキ公差ハ、上記公差ニ準ズル

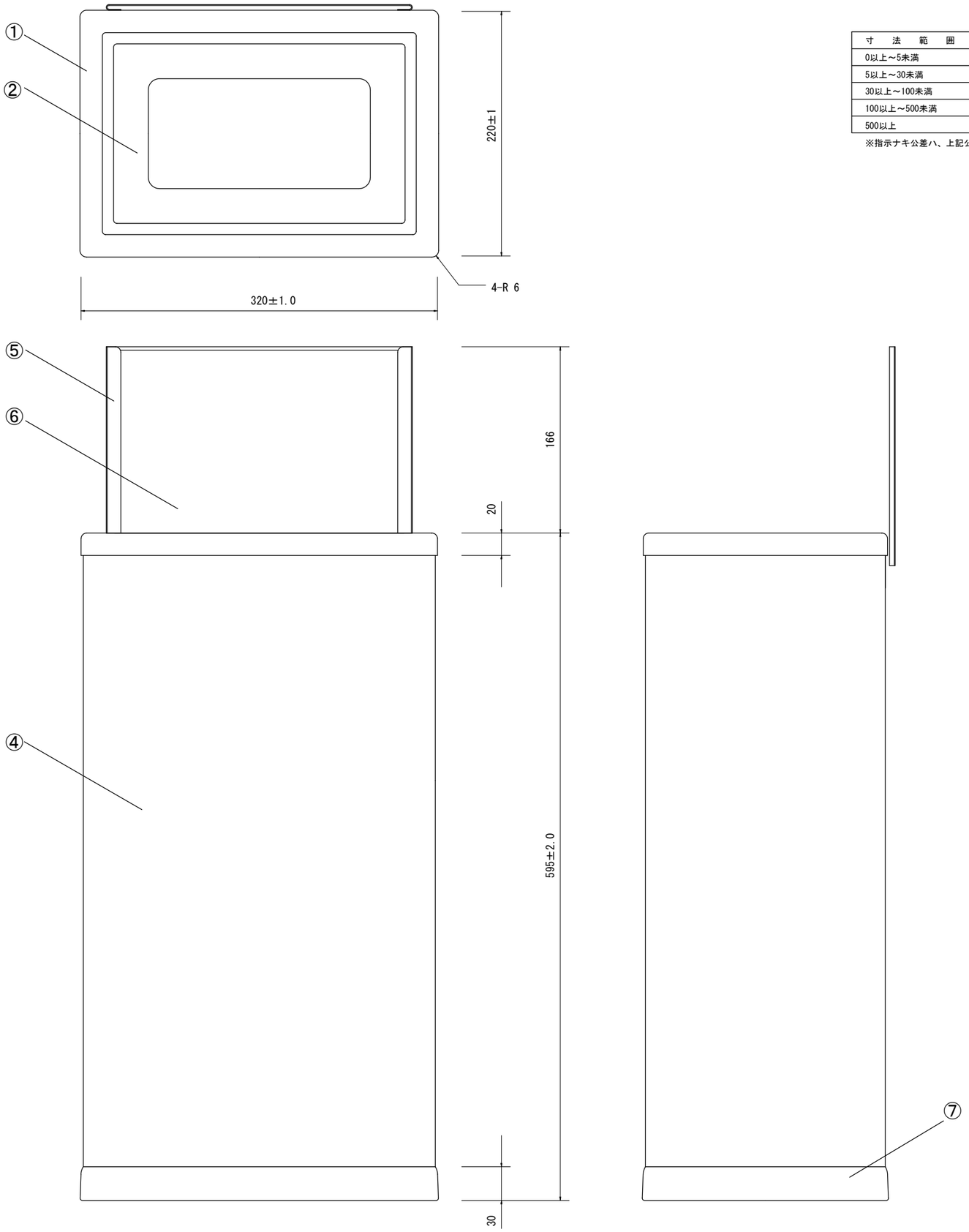

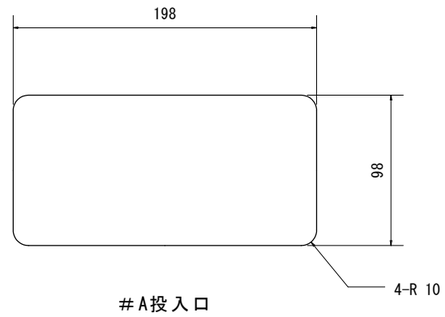

＃A投入口

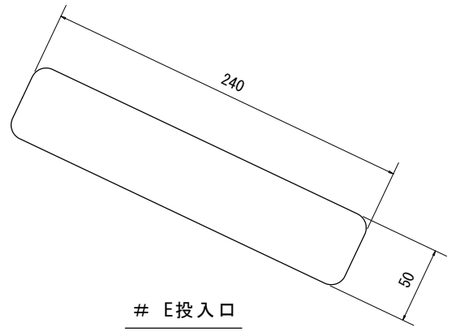

＃ E投入口

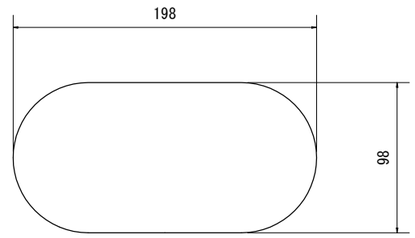

＃B投入口

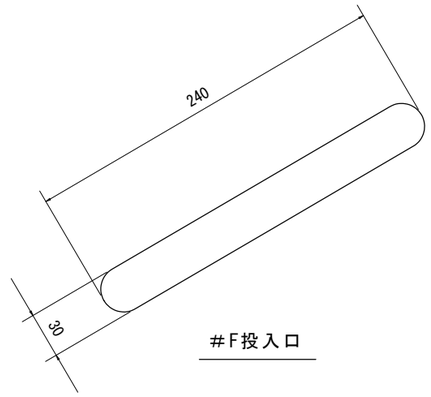

＃F投入口

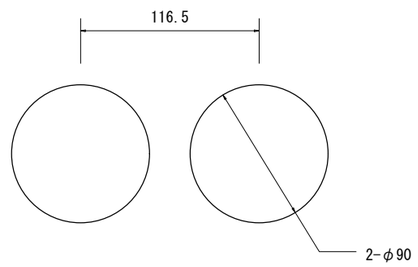

＃C、D投入口

製品名 分別クリンボックスM			御　承　認　印
図面名 外形寸法図			年　月　日
縮尺 1／4	検図	担当	作成日 2016.5.23

ミヅシマ工業株式会社

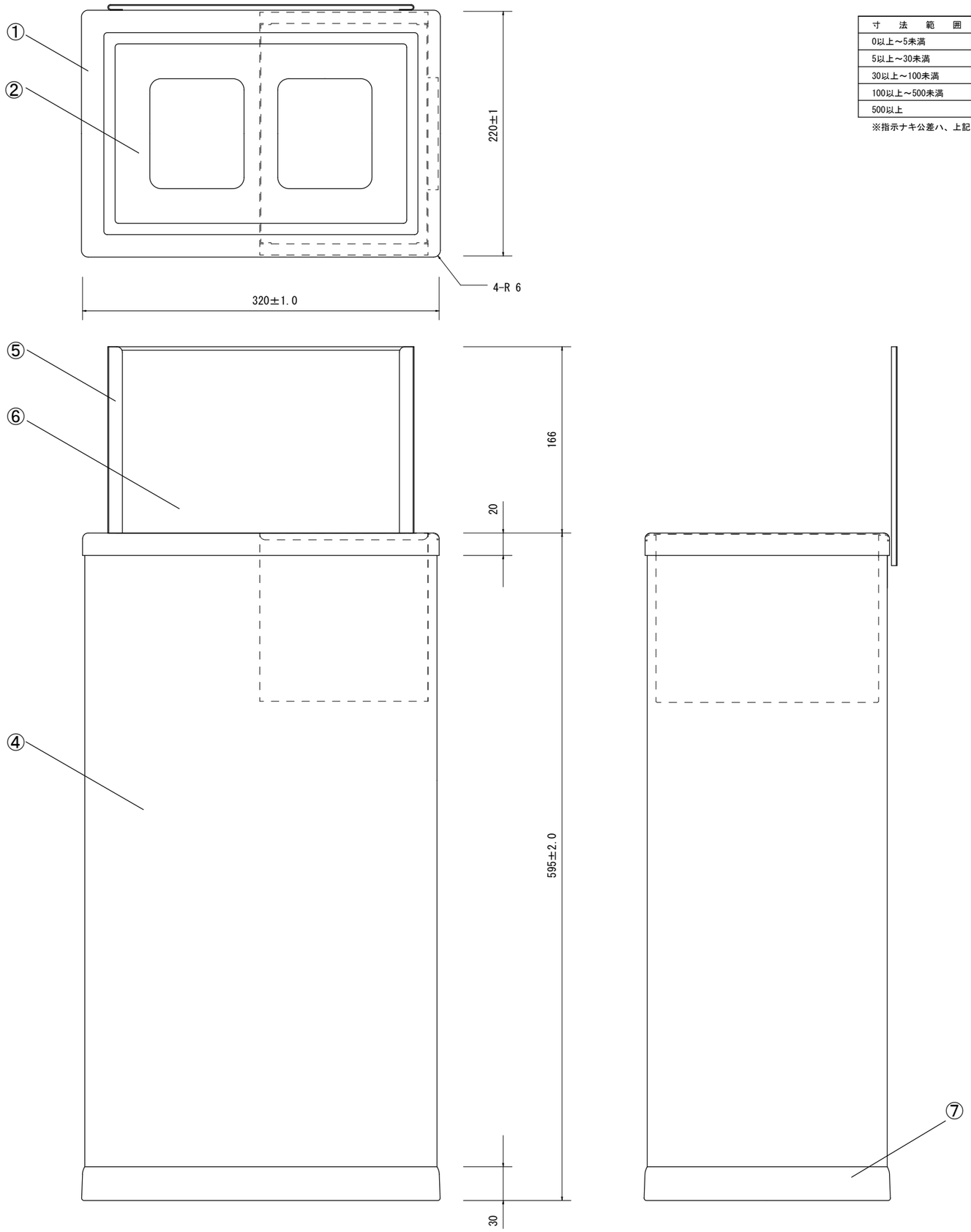

寸　法　範　囲	公　差
0以上～5未満	±0.2以下
5以上～30未満	±0.3以下
30以上～100未満	±0.5以下
100以上～500未満	±0.7以下
500以上	±1.0以下

※指示ナキ公差ハ、上記公差ニ準ズル

	部品名	数	規格　材質	備　考
①	口枠	1	SPCC　t=0.8	ﾒﾗﾐﾝ焼付塗装
②	投入口	1	SPCC　t=0.6	〃
③	底板	1	SPCC　t=0.4	カラー鋼板
④	本体	1組	SPCC　t=0.4	カラー鋼板
⑤	看　板	1	SPCC　t=0.8	ﾒﾗﾐﾝ焼付塗装（別売）
⑥	看板プレート	1	クリアファイル　B5サイズ	〃　（別売）
⑦	エッジカバー	1	再生エラストマー（55%）	

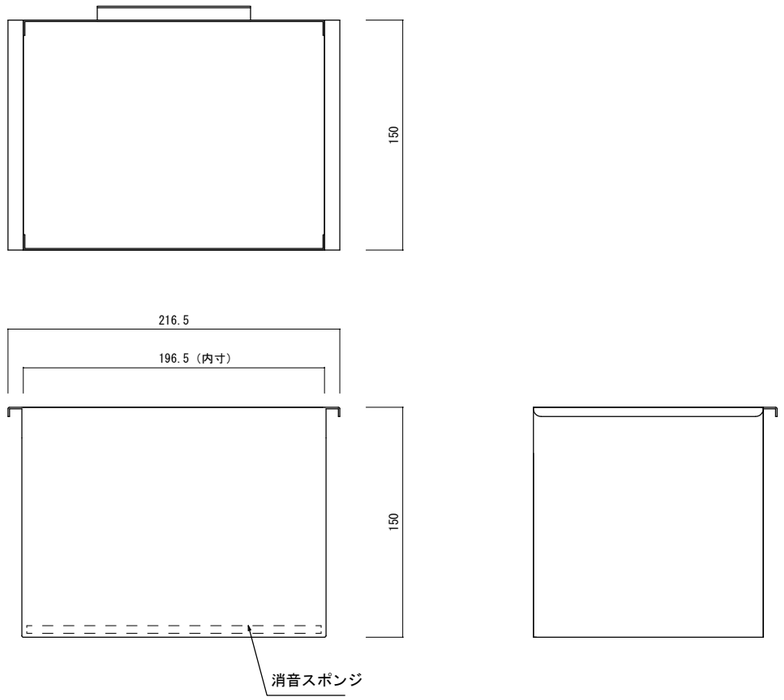

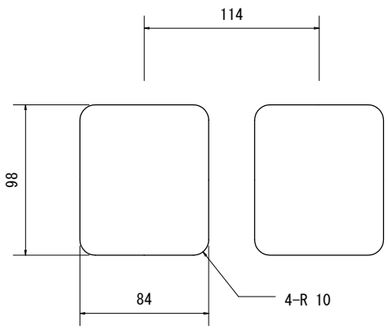

＃G投入口

製品名 分別クリンボックスM-G			御　承　認　印
図面名 外形寸法図			年　月　日
縮尺 1／4	検図	担当	作成日 2016.5.20

ミヅシマ工業株式会社