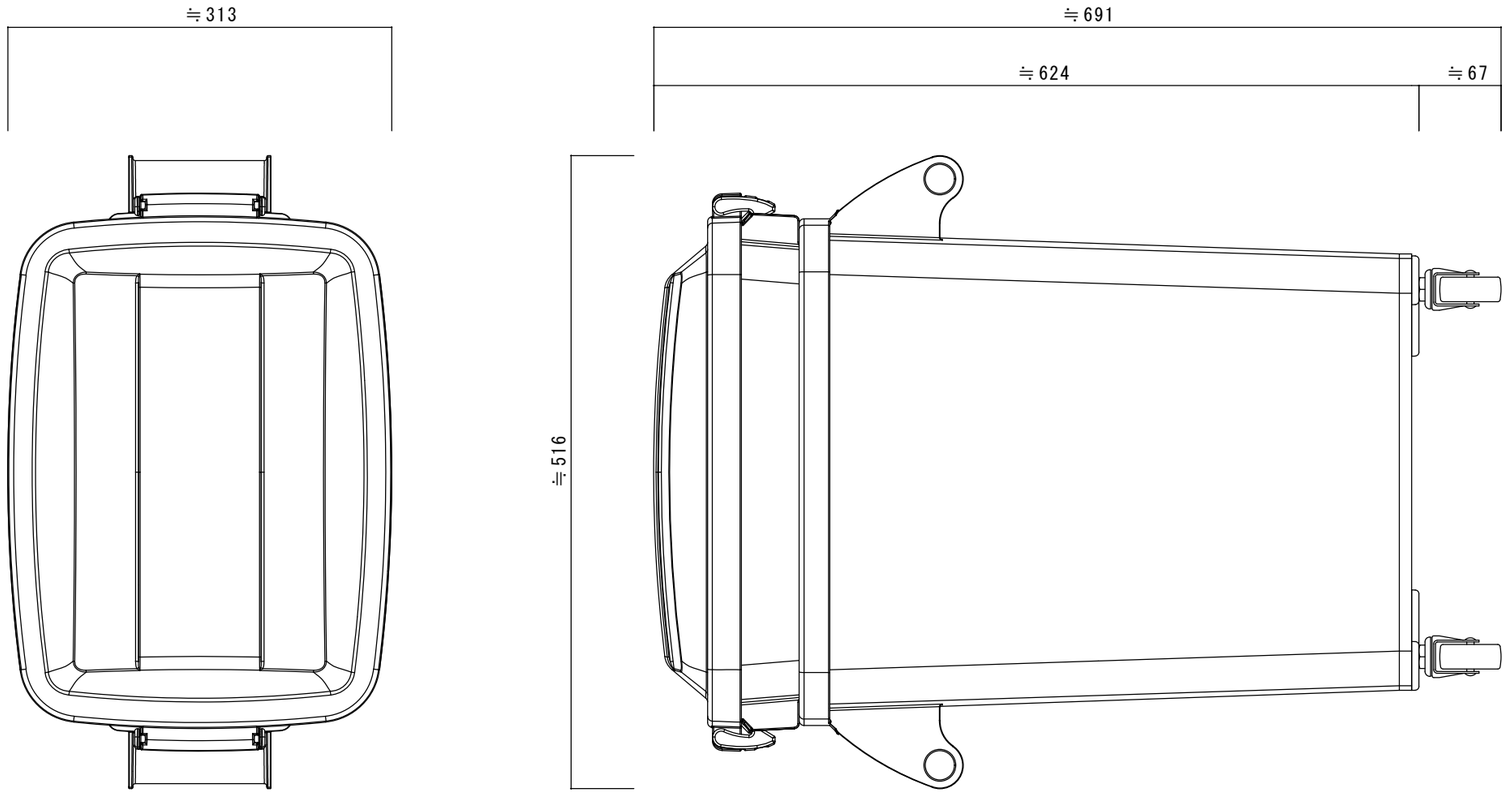

製品名 水切り厨房ペールCW-45 本体：ポリプロピレン製			御　承　認　印
図面名 外形寸法図			年　月　日
縮尺 1/5	検図	担当	作成日 2010.2.7

ミヅシマ工業株式会社

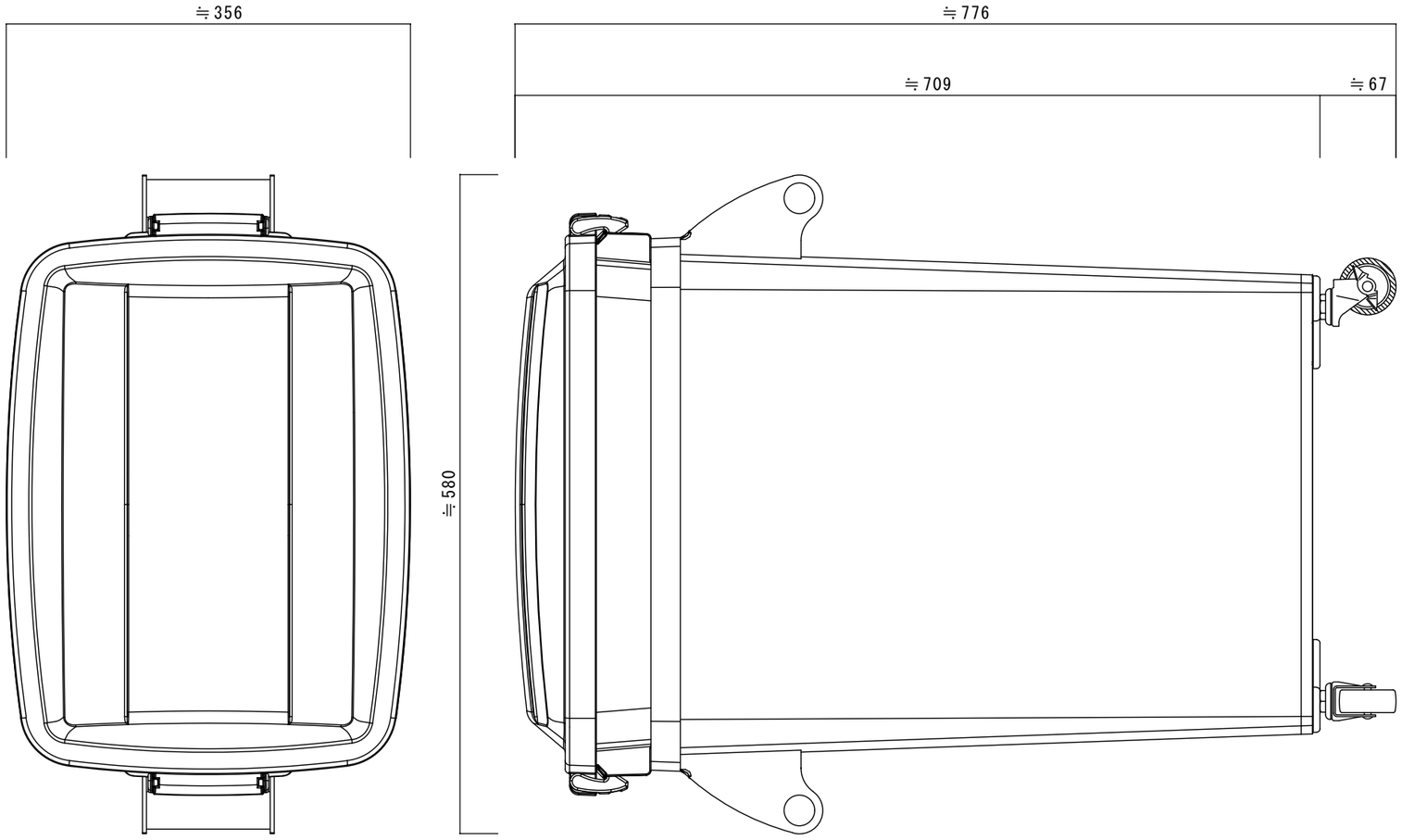

製品名 水切り厨房ペールCW-70 本体：ポリプロピレン製			御　承　認　印
図面名 外形寸法図			年　月　日
縮尺 1/5	検図	担当	作成日 2010.2.7

ミヅシマ工業株式会社