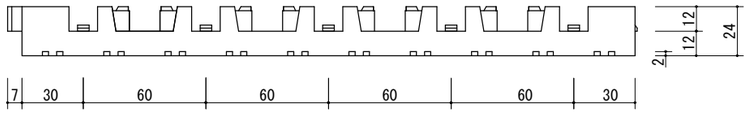

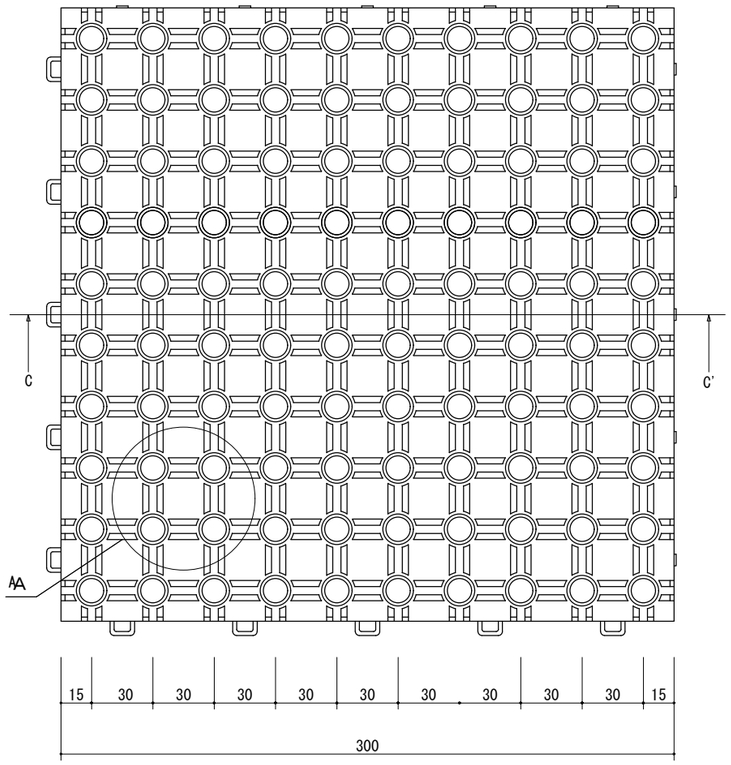

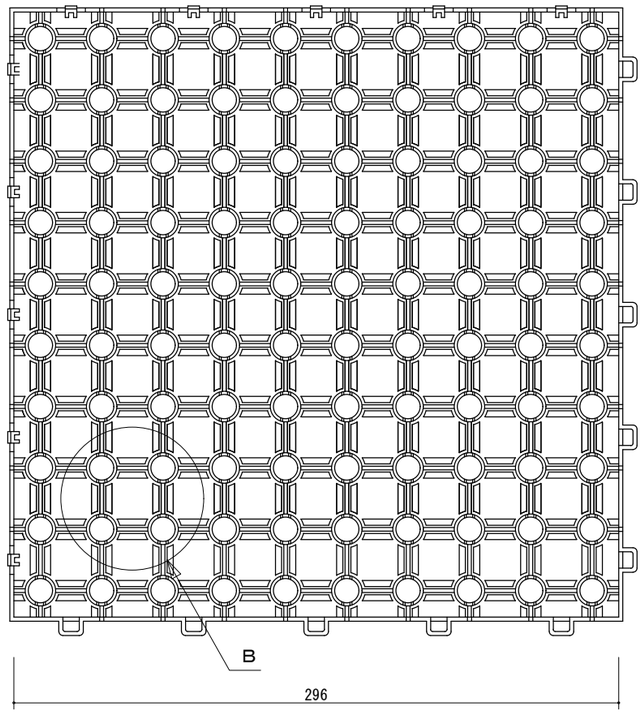

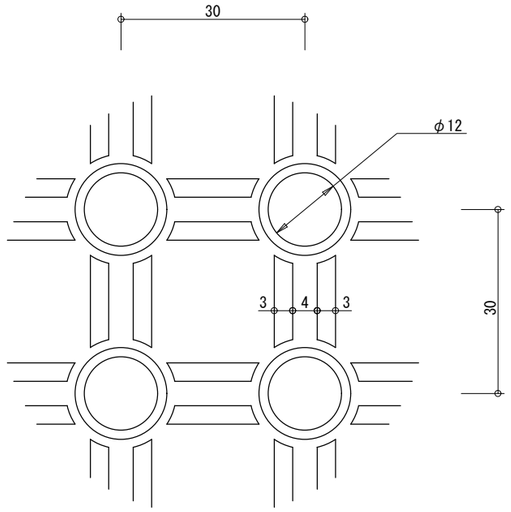

A部詳細 (S=1/1)

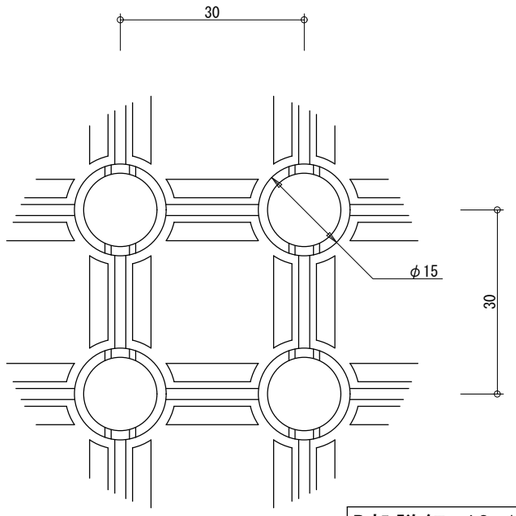

B部詳細 (S=1/1)

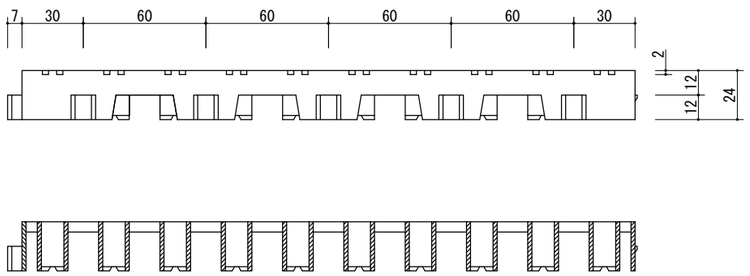

SECT C-C'

ジョイント メス (S=1/1)

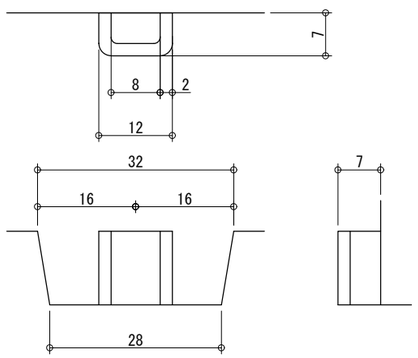

ジョイント オス (S=1/1)

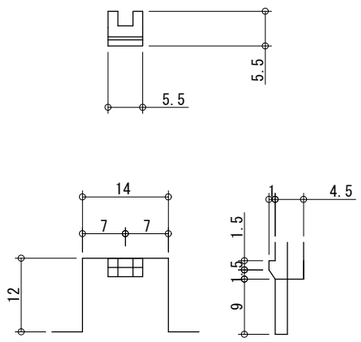

製品名 トランクチェッカー			御承認印
図面名 外形寸法図 再生特殊ポリプロピレン製			年 月 日
縮尺 1/3	検図	担当	作成日 2006.05.20

ミヅシマ工業株式会社